generalcatalogue

baraldi

for great kitchens

For great kitchens

Vivi in un ambiente migliore.

Live in a better place.

Ci sono oggetti che hanno delle qualità e suscitano sensazioni piacevoli, questo è il concetto di bellezza che ci piace.

Ispirandoci a questo principio abbiamo realizzato una gamma completa di piani a induzione e cappe per cucina
- belli da vedere,
- efficaci nel cuocere e aspirare,
- potenti nell'illuminare,
- facili da usare
- ed efficienti nei consumi.

Scopri le tante tecnologie e tutte le novità che sono contenute nella linea di prodotti Baraldi, **ideati, progettati e realizzati in Italia.**

There are objects may have qualities that give you pleasant feelings, this is the concept of beauty we like.

Inspired by this principle we have realized a complete range of induction hobs and cooker hoods that are
- beautiful to see,
- effective in cooking and extraction,
- powerful in light,
- easy to use
- and efficient in consumption.

Discover the many technologies and all the news that are contained in the Baraldi products line, **designed, projected and made in Italy.**

baraldi

Bellezza e innovazione

Beauty and innovation

- **Easy lift**, il sistema brevettato per l'apertura del piano cottura con la cappa integrata.
- **Full color**, la nuova tecnologia per personalizzare l'estetica della cappa.
- **La App**. per controllare dallo smart phone alcuni modelli.
- **Air-O**, la tecnologia innovativa per la depurazione aria e filtri esclusivi ad alta efficacia.
- **Solo motori classe A e A+** per le versioni più potenti.
- **Luci a LED ad alta potenza** per l'intera gamma di prodotti.

- **Easy lift**, the patented system for opening of the hob with the integrated hood.
- New **full color** technology to customize the aesthetics of the hood.
- The **App** to control some models from the smart phone.
- **Air-O**, the innovative technology for air purification and exclusive high-efficiency filters.
- **Only motors in class A and A +** for the most powerful versions.
- **High power LED lights** for the entire product range

Easy lift è il sistema esclusivo e brevettato, consente di sollevare completamente il piano cottura a induzione con la cappa integrata. In questo modo, senza dover smontare o rimuovere nessun elemento, si può pulire facilmente e velocemente il prodotto in tutte le sue parti.

Full color è la tecnologia che consente di stampare sul metallo qualsiasi immagine o effetto grafico in modo permanente. La cappa può essere così totalmente personalizzata e si può integrare come meglio si desidera con le finiture e i materiali della cucina.

La app per smart phone consente di avere delle funzionalità evolute per controllare la cappa dal telefono o, a proprio gradimento, da un esclusivo telecomando a sfioramento con LED, che si ricarica semplicemente appoggiandolo alla base in dotazione.

Air-O applica la più recente tecnologia del plasma freddo per la depurazione dell'aria, che consente di eliminare buona parte delle particelle sospese in aria e neutralizzare gli odori, migliorando significativamente l'aria respirata. Oltre a una serie di filtri ad alta efficacia che rendono queste cappe tra le più efficienti oggi disponibili.

I nuovi motori fino alla classe A+ sono la serie ad alta efficienza e bassa rumorosità che danno anche la possibilità su diversi modelli di avere la versione rimovibile dalla cappa e installabile fino a 6 metri di distanza, sia all'interno che all'esterno dell'abitazione.

I LED ad alta luminosità sono ora applicati su tutte le serie dei prodotti e garantiscono una luce naturale bianca a 4.000°K, un consumo elettrico contenuto e una durata pari all'intera vita del prodotto. Su alcuni modelli anche con l'intensità regolabile o in versione che variano il colore.

Easy lift is the exclusive and patented system that allows you to completely lift the induction hob with the integrated hood. In this way, without having to dismantle or remove any element, you can easily and quickly clean the product in all its parts.

Full color is the technology that allows you to print on the metal any image or graphic effect permanently.
The hood can be so completely customized and can be integrated as desired with the finishes and materials of the kitchen.

The app for smart phones allows you to have advanced features to control the hood from the phone or, to your liking, by an exclusive touch remote control with LED, which can be recharged simply by resting it on the base provided.

Air-O applies the latest cold plasma technology for air purification, which eliminates much of the airborne particles and neutralizes odors, significantly improving the air breathed in.
In addition to a series of high-efficiency filters that make these hoods among the most efficient available today.

The new motors up to class A + are the series with high efficiency and low noise that also give the possibility, on different models, to have the version removable from the hood that can be installed up to 6 meters away, both inside or outside the home.

The high-brightness LEDs are now applied to all product series and guarantee a natural white light of 4,000 °K, a low consumption of electricity and a lifetime equal to the entire life of the product. On some models even with adjustable intensity or in version that vary the color.

Bluetooth

Cosa vuoi di più in cucina?

What do you need more in kitchen?

Una soluzione per ogni tipo di aspirazione e cottura,
oltre **100 modelli** per tutti i tipi di installazione.

A solution for every kind of extraction and cooking,
over **100 models** for all types of installation.

Piano con cappa
Hob with hood

Piano cottura a induzione e cappa integrata
Induction hob and integrated cooker hood

A soffitto
For ceiling

Cappe per ogni tipo di soffitto o controsoffitto
Cooker hoods for every type of ceiling or false ceiling

Appese
Pendent

Cappe agganciate con cavi metallici
Cooker hoods hanging with metal cables

Design a Parete
Design for wall

Cappe per applicazione a parete
Cooker hoods for wall application

A isola
Island

Cappe per grandi cucine
Cooker hoods for large kitchens

Classiche
Classic

Cappe sottopensile e ad incasso
Cooker hoods for under cabinet and built-in application

Motori removibili
Removable motors

Per applicazioni interne o esterne
For internal or external application

Preferisci una cappa aspirante, filtrante o depurante?

Do you prefer an extractor, filter or purifying hood?

Puoi scegliere tu come installare nel modo più corretto la cappa.
Tutti i modelli sono adattabili e possono darti la soluzione migliore per la tua cucina.

- Disponibile una serie di tubazioni complete.
- Diverse versioni di nuovi filtri più efficienti.
- Una tecnologia evoluta per la pulizia dell'aria.

You can choose how to install the hood in the most correct way.
All models are adaptable and can give you the best solution for your kitchen.

- Available a complete series of pipes.
- Different versions of new, more efficient filters.
- An advanced technology for the air cleaining.

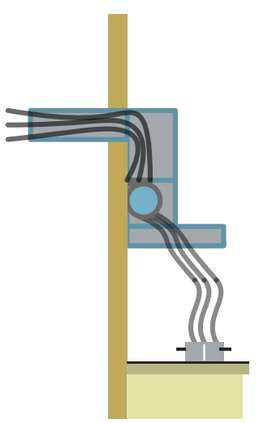

Aspirante
Extractor

Con l'uscita dell'aria all'esterno della casa.
With the air outlet outside the house.

In versione aspirante la cappa è collegata con una tubazione fino all'esterno e l'aria, prima di uscire dall'ambiente, viene filtrata dai grassi grazie ai filtri multistrato in alluminio, che si possono lavare quando si ostruiscono. Se si fanno preparazioni di cibi molto unti è adesso disponibile anche un nuovo e filtro chiamato total grease che trattiene fino al 95% delle molecole di grasso e unto.

In the extractor version the hood is connected to the outside by a pipe and the air, before leaving the room, is filtered out of the grease thanks to the multilayer aluminum filters, that can be washed when they are clogged. If you make preparations of very greasy foods, a new filter called total grease is now available, which retains up to 95% of the fat and grease molecules.

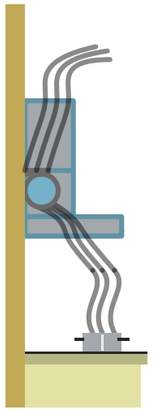

Filtrante
Filter

Con il ritorno dell'aria filtrata in cucina.
With the return of filtered air in the kitchen.

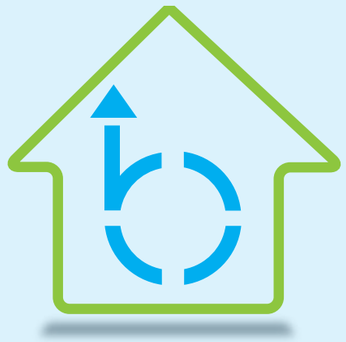

In versione filtrante l'aria viene fatta passare sempre nei filtri anti grasso, poi nei filtri ai carboni attivi che eliminano gli odori. Questi generalmente vanno sostituiti dopo un certo periodo, di solito ogni 6 mesi, perché tendono ad esaurirsi. Oggi sono disponibili anche versioni più evolute chiamate hi-filter che possono essere lavati e rigenerati in forno a 100° per dieci minuti ed hanno una durata fino a 3 anni.

In the filter version, the air is always passed into the grease filters, then into the charcoal filters that eliminate odors. These filters should generally be replaced after a certain period, usually every 6 months, because they tend to run out.. Today more advanced versions, called hi-filters, are also available. These can be washed and regenerated in an oven at 100 °for ten minutes, they last for up to 3 years.

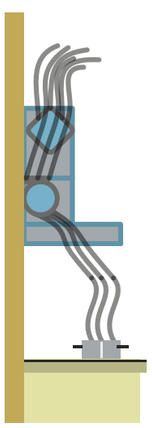

Depurante
Purifying

Con un sistema attivo di pulizia dell'aria.
With an active air cleaning system.

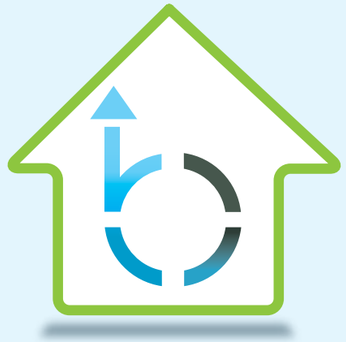

La versione depurante della cappa si può usare affiancata sia a quella aspirante o filtrante. In questo caso all'interno di alcuni modelli viene aggiunto un secondo sistema, chiamato Air-O (zero) e indipendente dal motore principale, che si attiva quando si desidera.
Grazie alla tecnologia del plasma freddo pulisce e depura l'aria che viene fatta circolare in continuazione all'interno della cucina.
Un grande passo avanti per respirare aria di migliore qualità.

The purifying version of the hood can be used side by side to either the extractor or filter one. In this case, in some models is added a second system, called Air-O (zero) and independent from the main motor, which is activated when desired. Thanks to the cold plasma technology it cleans and purifies the air that is circulated. continuously inside the kitchen. A big step forward to breathe better quality air.

Air-O un mondo di aria pulita

La più innovativa soluzione per purificare l'aria in casa.

The most innovative solution to purify the air at home.

La tecnologia del **plasma freddo** consente di pulire, depurare e rendere molto migliore la qualità dell' aria nell'ambiente domestico.

Un sistema che può esser applicato nelle cappe, nel piano cottura con la cappa integrata o in un apparecchio a libera installazione.

Un generatore di nuova concezione, compatto, silenzioso, a basso consumo (4W) si attiva creando ioni negativi in grande quantità.

Il plasma generato a contatto con l'aria tramite una reazione chimico-fisica abbatte diversi tipi di molecole inquinanti compresi virus, batteri, spore e funghi.
Gli odori vengono completamente neutralizzati.

Il sistema può operare in modo continuo in maniera impercettibile rendendo nel tempo via via migliore l'aria respirata.

Una sensazione di aria pulita, carica di energia e priva di odori di cottura o di fumi si percepisce entrando in cucina o nella stanza dove si installa il sistema.
Il beneficio è assicurato e duraturo nel tempo in quanto nessuna manutenzione è necessaria.

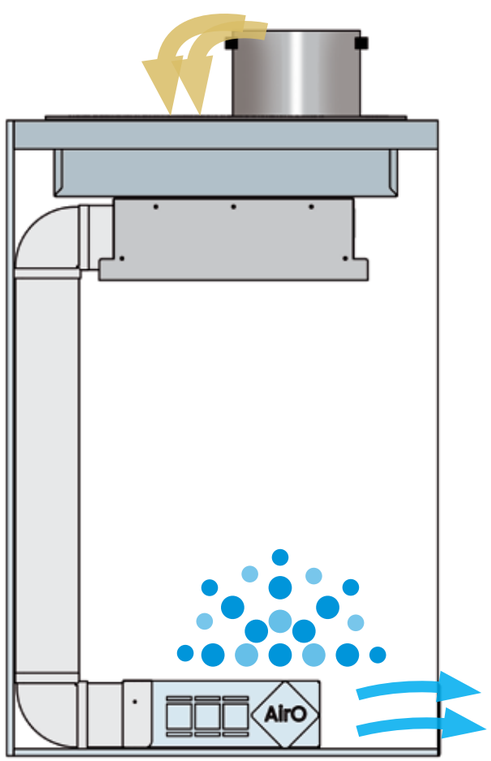

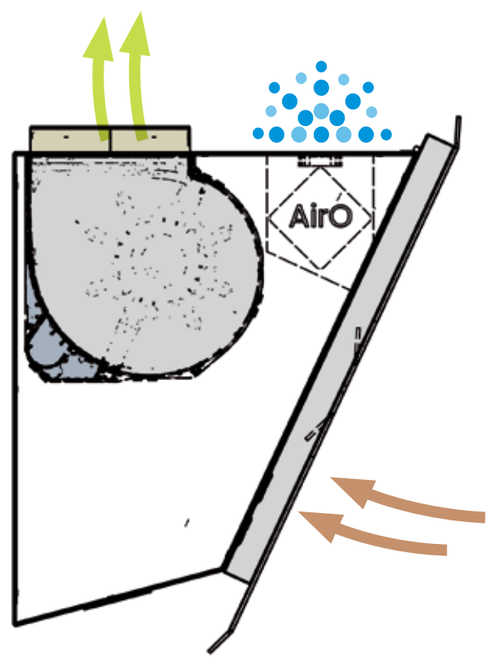

Air-O A world of clean air

Cold plasma technology makes it possible to clean, purify and improve the quality of air in the home much better.

A system that can be applied in the hoods, in the hob with the integrated hood or in a free-standing appliance.

A generator of new concept, compact, silent and low consumption (4W) is activated creating negative ions in large quantities.

The plasma generated in contact with the air through a chemical-physical reaction breaks down different types of polluting molecules including viruses, bacteria, spores and fungi.
The smells are completely neutralized.

The system can operate continuously imperceptibly making the breathed air gradually better.

A feeling of clean air, full of energy and free of cooking odors or fumes it is perceived entering into the kitchen or into the room where the system is installed.
The benefit is assured and long-lasting as no maintenance is necessary.

Sommario Summary

Serie **Induzione** — Induction series

Diamond Flexi 18
Diamond Bridge 20
Diamond 60 22
Elegant 80 23
Beauty 60 24
Lux 60 25
Trio 45 26
Duo 30 27

Serie **Soffitto** — Ceiling series

Flexia vista 30
Flexia incasso 31
Flexia free 32
Flexia con cavi 33
Stivia free 34
Stivia soffitto 35
Nota free 36
Nota soffitto 37
Unika a vista 38
Unika a incasso 39
Unika free 40
Nima free 41
Comet free 42
Gea free 43
Brezza 44

Jet 90x90 46
Gea flat inox/glass 48
Gea flat white/black 49
Gea inox 50
Gea glass 51

Serie **Appese** — Pendant series

Eva 54
Lady 56
Modus 58
Dessy 60
Ideal 62
Alexa 64
Domina 66
Metropolis 68
Trisia appesa 70

Cappe **a parete** — Waal mounted cooker hoods

Diade 72
Queen 76
Nima 78
Surf 80
Roxy 82
Alias 84
One 86
One city 88
Nota 89

Sommario Summary

Mystic 90
Divina 91
Noa 92
Pratika 93
Galaxy 80 94
Galaxy 60 95
S-line 96
Metropolis Parete 98
Trisia 99
Elise 100
Suites 101
Stivia 102
Tecna 103
Lumina 104
Dea 105
Planet 106
Arcadia 107
Ginza 108
Rodia 109
Retta 110
Bankia 111
Integra 112
Thea 113
Serie **Isola** Island series
Elea isola 116
Metropolis isola 118
Trisia isola 119
Stivia isola 120
Lumina isola 121
Ginza isola 122
Rodia isola 123
Arcadia isola 124
Giovia angolo 125
Serie **Classiche** Classic series
Vera 128
Tosca 129
Thema 130
Quadra 131
Spring 132
Swing 133
Block star plus inox 134
Block starplus black/white 135
Block star 136
Block filter 380 137
Mediana elegance 138
Composita 139
Motore **Uso interno** **Motor** Internal use
Kubic 140
Compact 141
Motore **Uso esterno** **Motor** External use
Kube 142
Flat box 143

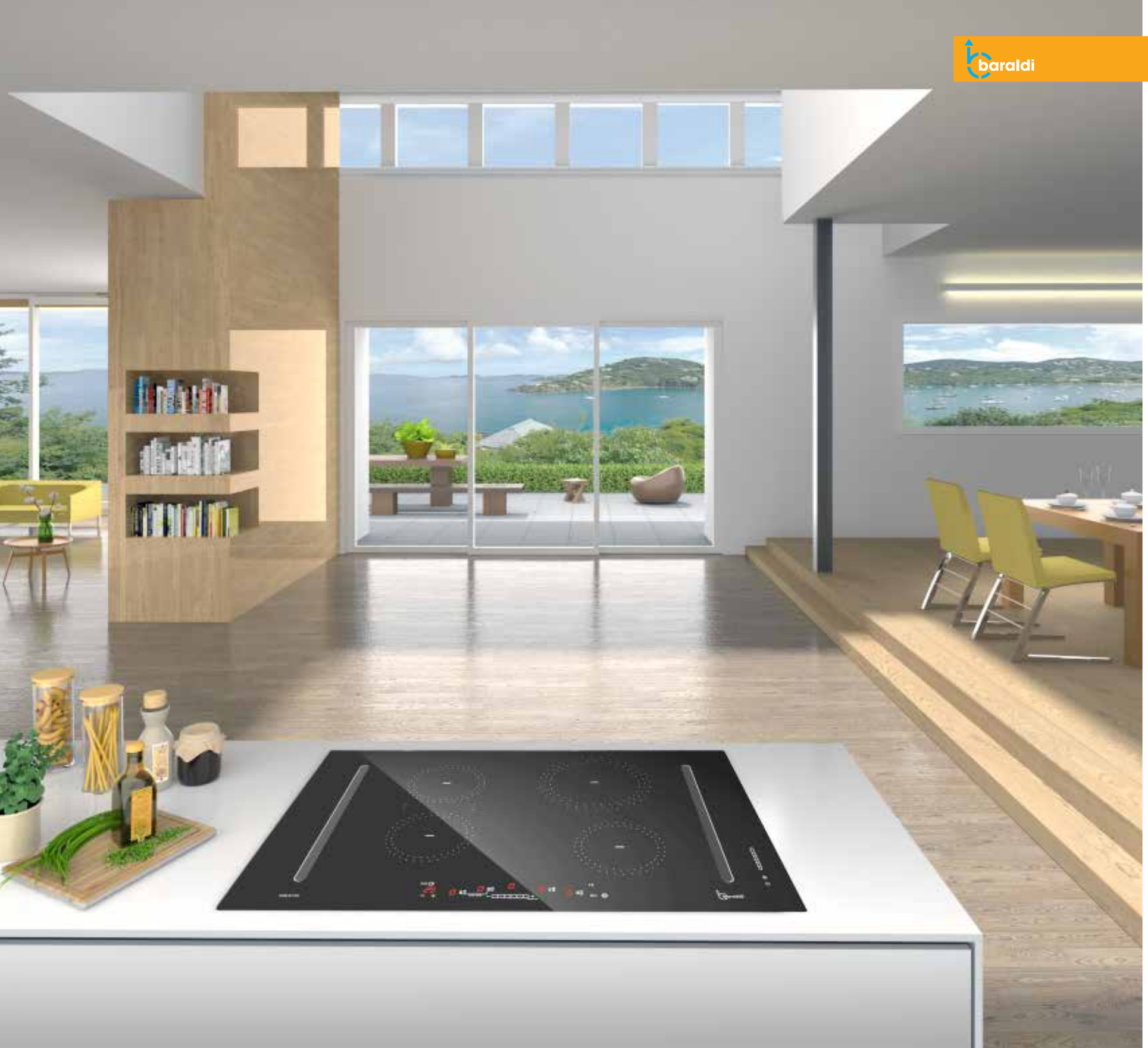

Serie Diamond

I piani cottura sorprendenti

The amazing Induction hobs

I nuovi piani cottura ad induzione con la cappa integrata.
Grazie al meccanismo esclusivo brevettato **easy lift** il vetro si solleva completamente per una facile e immediata pulizia di tutta la cappa dalle parti di cibo o di liquidi che possono cadere. Senza dover smontare o rimuovere niente si può pulire con la massima semplicità e velocità.
Facili, sicuri, efficaci, con 4 fuochi e 10 livelli di potenza.
Timer, sistema di riconoscimento di presenza della pentola, blocco dei comandi per la sicurezza dei bambini, spia di temperatura della superficie e auto spegnimento sono alcune delle funzioni di questi prodotti evoluti. Aspirazione lineare attraverso feritoie per catturare fumi, vapori ed odori. Sei livelli di regolazione del motore con la possibilità di un timer. Il sistema arriva a quasi 700 m3/h di portata con una velocità del flusso d'aria di 8,5 m/s, la più alta oggi disponibile.

The new induction hobs with integrated hood.
Thanks to the exclusive **easy lift** mechanism, the glass rises completely for an easy and immediate cleaning of the whole hood from parts of food or liquids that may fall. Without having to disassemble or remove anything you can clean with maximum simplicity and speed.
Easy, safe, effective, with 4 burners and 10 power levels. Timer, system recognition of presence of the pot, block of commands for the safety of children, surface temperature indicator and auto power off are some of the features of these products evolved. Linear extraction through slits to capture fumes, vapors and odors. Six speeds of motor regulation with the possibility of a timer. The system reaches almost 700 m3 / h of extraction with one airflow speed of 8.5 m / s, the highest available today.

Diamond Flexi

Piano a induzione e cappa al massimo livello. Questo piano oltre a una grande efficacia ha una serie di funzioni evolute come la cottura a bassa temperatura o la possibilità del mantenimento dei cibi in caldo La cappa è dotata di motore compatto e può essere collegata ad un tubo per l'evacuazione dei fumi all'esterno oppure usata con un modulo filtri anti odore di lunga durata con l'aria che rientra filtrata in cucina. Disponibile anche il modulo depurante Air-0. Con 2 doppi pistoni il vetro si apre e rimane nella posizione desiderata e si chiude scendendo in maniera fluida senza il rischio di caduta.

La facilità di pulizia è garantita.

Induction hob and hood at the highest level. This plan, in addition to great efficiency, has a series of advanced functions such as cooking at low temperature or the possibility of keeping food warm. The hood is equipped with a compact motor and can be connected to a pipe for the evacuation of fumes to the external or used with a long-lasting anti-odor filter module with air, that is filtered and remain in the kitchen. The Air-o purification module is also available. With 2 double pistons the glass opens and remains in the desired position and closes by descending into fluid way without the risk of falling.

The ease of cleaning is guaranteed.

cm. 83x51 - 4 zone - 6,8kW – Vetro nero - 700m³/h
- 01DIM02EBLF83

IN APPOGGIO - SURFACE MOUNTED

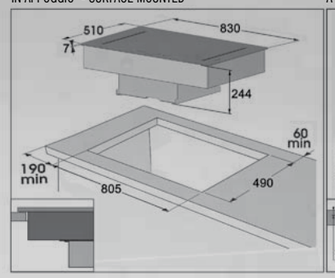

A FILO - FLUSH MOUNTED

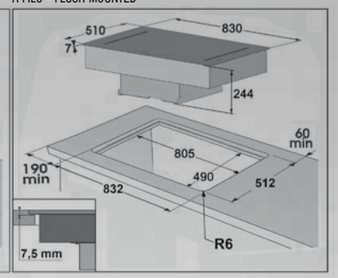

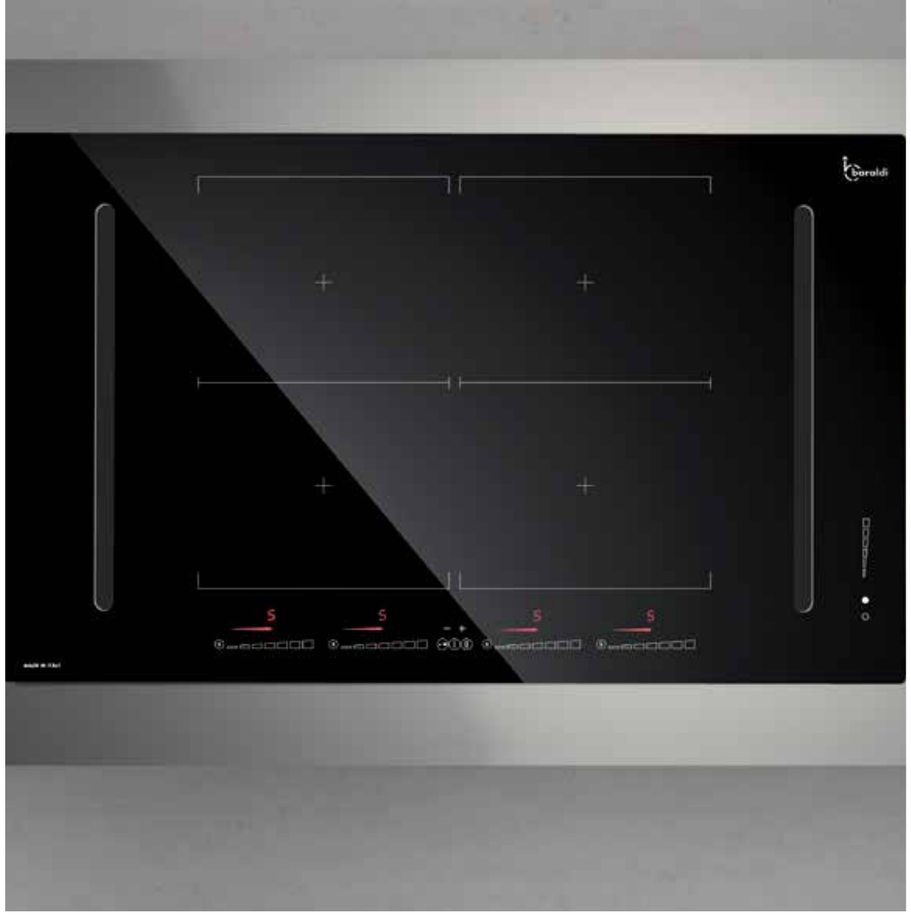

Filtrante - Filtering

Aspirante - Duction

CARATTERISTICHE - FEATURES

Misura - Size	83x51 cm
Materiale - Material	vetro ceramico nero, struttura nero bucciato black ceramic glass, body in black peel
Controlli - Controls	comandi piano e cappa a sfioramento retroilluminati con suono beep backlit touch control with beep for hob and cooker hood
Funzioni piano **Hob functions**	9 livelli + booster, Dual zone, Timer, Auto off., Ind. calore residuo, sensori di sicurezza per pentola e temperatura, interruttore sicurezza bambini, cottura assistita con sensore di temperatura 9 levels + booster, Dual zone, Timer, Auto off., residual heat warning, pot and temperature security sensor, security child lock, assisted coocking with temperature sensor
Funzioni cappa **Hood functions**	6 velocità con Intensiva, Timer, Spegnimento automatico 6 speed with boost, timer, automatic switch off
Aspirazione - Extraction	su entrambi i lati con doppia feritoia on both sides with double slit
Uscita aria - Duction	220x90 mm con raccordi 220x90 mm with fittings
Tipo d'uso - Type	aspirante o filtrante con modulo filtri lavabili Extractor or filter with washable filters module
Filtro antigrasso **Grease filter**	in alluminio multistrato lavabile in aluminium multilayer, washable
Max ing. in altezza **Max. footprint in height**	25 cm

DIMENSIONI SCATOLA - BOX SIZE

Dimensioni **dimension W - D - H**	95x54x48h cm
Peso **weight**	40 Kg

83 cm | **6,8** kW | **4 FLEXI** ZONES | **BOOSTER** | **SAFETY** SYSTEMS

PRESTAZIONI CAPPA - COOKER HOOD PERFORMANCE

Classe energetica **Energy class**	A
Consumo annuo **Annual consumption**	55 kWh/a
Efficenza motore **Motor efficiency**	A
Efficenza filtri **Filters efficiency**	C – A*
Rumorosità 3° velocità **Noise level at speed 3°**	65 dB

FILTRI OPTIONAL - OPTIONAL FILTERS

Kit filtrante con Hi-filter **Filtering kit with Hi-filter**	02KITFILDIA
Griglia per esterno **Outdoor grid**	02TP841/D
Griglia per interno **Indoor grid**	02GRIFILDIA
Giunzione per tubi **Connector pipe**	02TP827/D

Diamond Bridge

Piano e cappa possono essere installati in uno spazio contenuto avendo un'altezza complessiva di soli 25 cm. Il piano cottura di ultima generazione ha la funzione Dual Zone per le pentole di grandi dimensioni. La cappa con motore compatto può essere collegata ad un tubo per l'evacuazione dei fumi all'esterno oppure usata con un modulo filtri anti odore di lunga durata con l'aria che rientra filtrata in cucina. Con 2 doppi pistoni il vetro si apre e rimane nella posizione desiderata e si chiude scendendo in maniera fluida senza il rischio di caduta.

La facilità di pulizia è garantita.

Hob and hood can be installed in a reduced space having a total height of only 25 cm. The hob of last generation has the Dual Zone function for large pots. The hood with a compact motor can be connected to outside with an evacuation pipe or used with a long-lasting odour filter module with the air that go back filtered the kitchen. With 2 double pistons the glass opens and remains in the desired position and closes down in a fluid manner without the risk of falling.

The ease of cleaning is guaranteed.

IN APPOGGIO - SURFACE MOUNTED

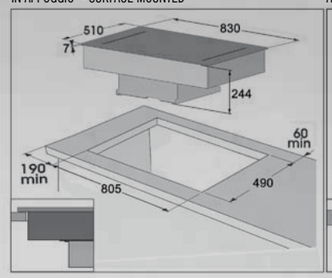

A FILO - FLUSH MOUNTED

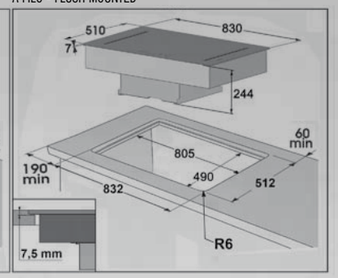

cm. 83x51 - 4 zone - 6,8kW – Vetro nero - 700m³/h
- 01DIM01EBL83

Filtrante - Filtering

Aspirante - Duction

CARATTERISTICHE - FEATURES

Misura - Size	83x51 cm
Materiale - Material	vetro ceramico nero, struttura inox 18/8 (Aisi 304) black ceramic glass, body in 18/8 S/steel (Aisi 304)
Controlli - Controls	comandi piano e cappa a sfioramento retroilluminati con suono beep backlit touch control with beep for hob and cooker hood
Funzioni piano	9 livelli + booster, Dual zone, Timer, Auto off., Ind. calore residuo, sensori di sicurezza per pentola e temperatura, interruttore sicurezza bambini, limite potenza regolabile
Hob functions	9 levels + booster, Dual zone, Timer, Auto off., residual heat warning, pot and temperature security sensor, security child lock, adjustable power limit
Funzioni cappa **Hood functions**	6 velocità con Intensiva, Timer, Spegnimento automatico 6 speed with boost, timer, automatic switch off
Aspirazione - Extraction	su entrambi i lati con doppia feritoia on both sides with double slit
Uscita aria - Duction	220x90 mm con raccordi 220x90 mm with fittings
Tipo d'uso - Type	aspirante o filtrante con modulo filtri lavabili Extractor or filter with washable filters module
Filtro antigrasso **Grease filter**	in alluminio multistrato lavabile in aluminium multilayer, washable
Max ing. in altezza **Max. footprint in height**	25 cm

DIMENSIONI SCATOLA - BOX SIZE

Dimensioni **dimension W - D - H**	95x54x48h cm
Peso **weight**	36,5 Kg

83 cm | 6,8 kW | DUAL ZONE BRIDGE | BOOSTER | SAFETY SYSTEMS

PRESTAZIONI CAPPA - COOKER HOOD PERFORMANCE

Classe energetica **Energy class**	A
Consumo annuo **Annual consumption**	55 kWh/a
Efficenza motore **Motor efficiency**	A
Efficenza filtri **Filters efficiency**	C – A*
Rumorosità 3° velocità **Noise level at speed 3°**	65 dB

FILTRI OPTIONAL - OPTIONAL FILTERS

Kit filtrante con Hi-filter **Filtering kit with Hi-filter**	02KITFILDIA
Griglia per esterno **Outdoor grid**	02TP841/D
Griglia per interno **Indoor grid**	02GRIFILDIA
Giunzione per tubi **Connector pipe**	02TP827/D

Diamond 60

4 INDUCTORS	**10** LEVELS
TOUCH WITH BEEP CONTROL	RESIDUAL HEAT WARNING

CARATTERISTICHE - FEATURES

Misura - Size	58x51 cm
Materiale - Material	vetro ceramico nero, struttura inox 18/8 (Aisi 304) black ceramic glass, body in 18/8 S/steel (Aisi 304)
Controlli - Controls	comandi piano e cappa a sfioramento retroilluminati con suono beep backlit touch control with beep for hob and cooker hood
Funzioni piano **Hob functions**	9 livelli + booster, Timer, Auto off., Ind. calore residuo, sensori di sicurezza per pentola e temperatura, interruttore sicurezza bambini 9 levels + booster, Timer, Auto off., residual heat warning, pot and temperature security sensor, security child lock
Funzioni cappa **Hood functions**	6 velocità con Intensiva, Timer, Spegnimento automatico 6 speed with boost, timer, automatic switch off
Aspirazione - Extraction	su entrambi i lati con doppia feritoia on both sides with double slit
Uscita aria - Duction	220x90 mm con raccordi 220x90 mm with fittings
Tipo d'uso - Type	aspirante o filtrante con modulo filtri lavabili Extractor or filter with washable filters module
Filtro antigrasso **Grease filter**	in alluminio multistrato lavabile in aluminium multilayer, washable
Max ing. in altezza **Max. footprint in height**	25 cm

DIMENSIONI SCATOLA - BOX SIZE

Dimensioni **dimension W - D - H**	62x61x48h cm
Peso **weight**	36,5 Kg

cm. 58x51 - 4 zone - 7,2kW – Vetro nero
- 01DIM03EBL58

58 cm | **7,2** kW | CENTRAL EXTRACTION | BOOSTER | SAFETY SYSTEMS

PRESTAZIONI CAPPA - COOKER HOOD PERFORMANCE

Classe energetica **Energy class**	A
Consumo annuo **Annual consumption**	55 kWh/a
Efficenza motore **Motor efficiency**	A
Efficenza filtri **Filters efficiency**	C – A*
Rumorosità 3° velocità **Noise level at speed 3°**	65 dB

FILTRI OPTIONAL - OPTIONAL FILTERS

Kit filtrante con Hi-filter **Filtering kit with Hi-filter**	02KITFILDIA
Griglia per esterno **Outdoor grid**	02TP841/D
Griglia per interno **Indoor grid**	02GRIFILDIA
Giunzione per tubi **Connector pipe**	02TP827/D

Elegant 80

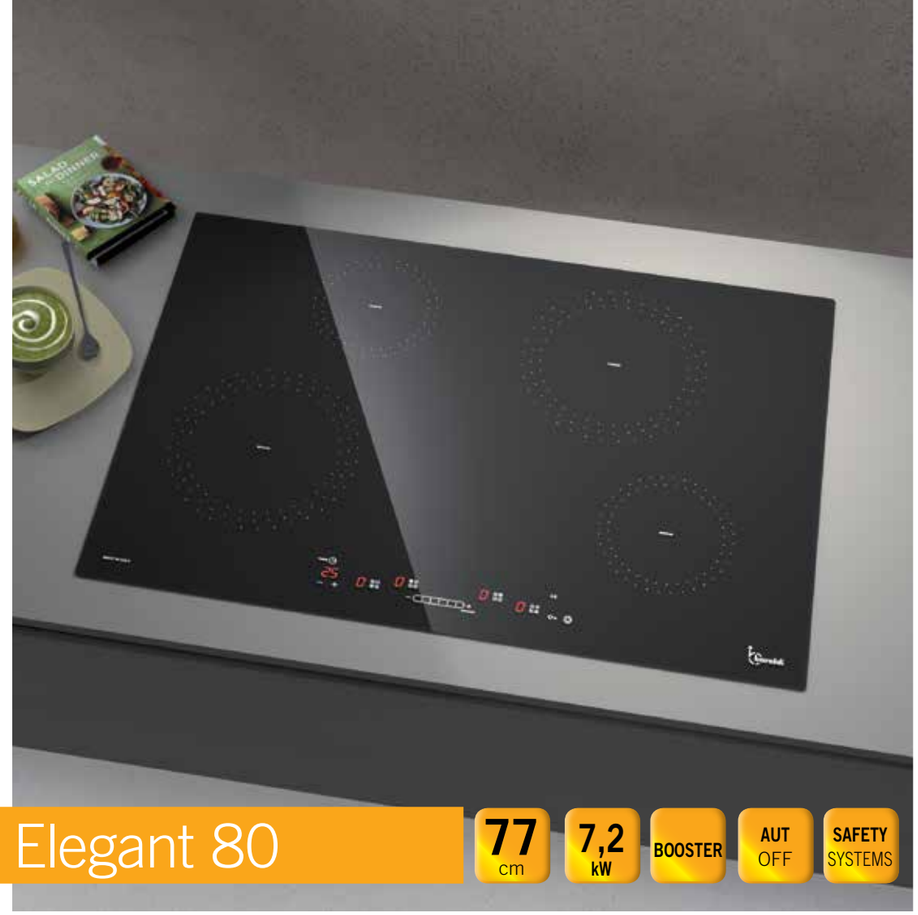

77 cm | **7,2** kW | BOOSTER | AUT OFF | SAFETY SYSTEMS

4 INDUCTORS	**10** LEVELS
TOUCH WITH BEEP CONTROL	RESIDUAL HEAT WARNING

CARATTERISTICHE - FEATURES

Misura - Size	77x51 cm
Materiale - Material	vetro ceramico nero black ceramic glass
Controlli - Controls	comandi piano a sfioramento retroilluminati con suono beep backlit touch with beep hob controls
Funzioni piano	9 livelli + booster, Dual zone, Timer, Auto off., Ind. calore residuo, sensori di sicurezza per pentola e temperatura, interruttore sicurezza bambini, limite potenza regolabile
Hob functions	9 levels + booster, Timer, Auto off., residual heat warning, pot and temperature security sensor, security child lock, adjustable power limit
Max ing. in altezza **Max. footprint in height**	7 cm

PRESTAZIONI PIANO A INDUZIONE - INDUCTION HOB PERFORMANCE

Numero fuochi **Number of burners**	4 induttori 4 inductors
Potenza induttori **Inductors power**	2 da 1.600W, 2 da 2.000W 2 of 1.600W, 2 of 2.000W
Limite potenza regolabile a **Adjustable power limit to**	2,8kW – 3,5kW – 6kW – 7,2kW
Sistemi di sicurezza	Presenza pentola, indicatore calore residuo, blocco a temperatura limite, off automatico per inattività, limitatore tempo massimo di accensione, blocco tasti automatico allo spegnimento.
Security systems	Pot detection, residual heat warning, max temperature lock, automatic off for stand-by, limiter of maximum working time, automatic key lock when switching off

cm. 77x51 - 4 zone - 7,2kW – Vetro nero
- 01PIELE77

IN APPOGGIO - SURFACE MOUNTED

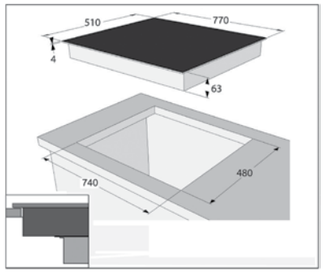

A FILO - FLUSH MOUNTED

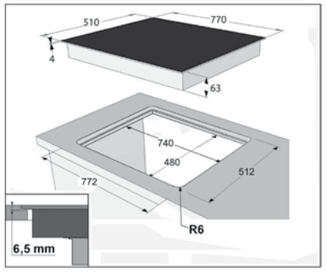

DIMENSIONI SCATOLA - BOX SIZE

Dimensioni **dimension W - D - H**	80 x 61 x 12h
Peso **weight**	12 Kg

Beauty 60

58 cm | **6,8** kW | BOOSTER | AUT OFF | SAFETY SYSTEMS

4 INDUCTORS	**10** LEVELS
TOUCH WITH BEEP CONTROL	DUAL ZONE BRIDGE

CARATTERISTICHE - FEATURES

Misura - Size	58x51 cm Dimensioni compatibili per la sostituzione di piani cottura a gas 58x51 cm Compatible sizes for replacing gas hobs
Materiale - Material	vetro ceramico nero black ceramic glass
Controlli - Controls	comandi piano a sfioramento retroilluminati con suono beep backlit touch with beep hob controls
Funzioni piano	9 livelli + booster, Dual zone, Timer, Auto off., Ind. calore residuo, sensori di sicurezza per pentola e temperatura, interruttore sicurezza bambini, limite potenza regolabile
Hob functions	9 levels + booster, Dual zone, Timer, Auto off., residual heat warning, pot and temperature security sensor, security child lock, adjustable power limit
Max ing. in altezza **Max. footprint in height**	7 cm

PRESTAZIONI PIANO A INDUZIONE - INDUCTION HOB PERFORMANCE

Numero fuochi **Number of burners**	4 induttori 4 inductors
Potenza induttori **Inductors power**	3 da 1.600W, 1 da 2.000W 3 of 1.600W, 1 of 2.000W
Limite potenza regolabile a **Adjustable power limit to**	2,8kW – 3,5kW – 6kW – 6,8kW
Sistemi di sicurezza	Presenza pentola, indicatore calore residuo, blocco a temperatura limite, off automatico per inattività, limitatore tempo massimo di accensione, blocco tasti automatico allo spegnimento.
Security systems	Pot detection, residual heat warning, max temperature lock, automatic off for stand-by, limiter of maximum working time, automatic key lock when switching off

IN APPOGGIO - SURFACE MOUNTED

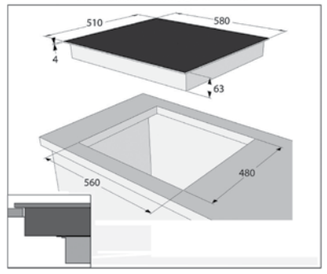

A FILO - FLUSH MOUNTED

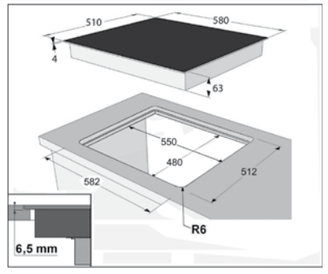

DIMENSIONI SCATOLA - BOX SIZE

Dimensioni **dimension W - D - H**	62 x 61 x 12h
Peso **weight**	9,7 Kg

cm. 58x51 - 4 zone - 6,8kW – Vetro nero
- 01PIBEA58

Lux 60

58 cm | **5,6** kW | BOOSTER | AUT OFF | SAFETY SYSTEMS

3 INDUCTORS	**10** LEVELS
TOUCH WITH BEEP CONTROL	RESIDUAL HEAT WARNING

CARATTERISTICHE - FEATURES

Misura - Size	58x51 cm Dimensioni compatibili per la sostituzione di piani cottura a gas 58x51 cm Compatible sizes for replacing gas hobs
Materiale - Material	vetro ceramico nero black ceramic glass
Controlli - Controls	comandi piano a sfioramento retroilluminati con suono beep backlit touch with beep hob controls
Funzioni piano	9 livelli + booster, Timer, Auto off., Ind. calore residuo, sensori di sicurezza per pentola e temperatura, interruttore sicurezza bambini, limite potenza regolabile
Hob functions	9 levels + booster, Timer, Auto off., residual heat warning, pot and temperature security sensor, security child lock, adjustable power limit
Max ing. in altezza **Max. footprint in height**	7 cm

PRESTAZIONI PIANO A INDUZIONE - INDUCTION HOB PERFORMANCE

Numero fuochi **Number of burners**	3 induttori 3 inductors
Potenza induttori **Inductors power**	1 da 1.600W, 2 da 2.000W 1 of 1.600W, 2 of 2.000W
Limite potenza regolabile a **Adjustable power limit to**	2,8kW – 3,5kW – 5,6kW
Sistemi di sicurezza	Presenza pentola, indicatore calore residuo, blocco a temperatura limite, off automatico per inattività, limitatore tempo massimo di accensione, blocco tasti automatico allo spegnimento.
Security systems	Pot detection, residual heat warning, max temperature lock, automatic off for stand-by, limiter of maximum working time, automatic key lock when switching off

IN APPOGGIO - SURFACE MOUNTED

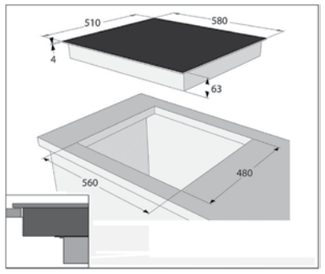

A FILO - FLUSH MOUNTED

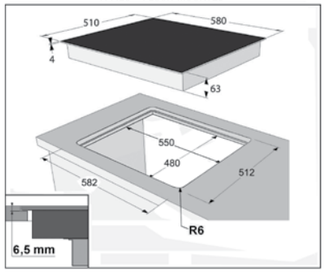

DIMENSIONI SCATOLA - BOX SIZE

Dimensioni **dimension W - D - H**	62 x 61 x 12h
Peso **weight**	9,7 Kg

cm. 58x51 - 3 zone - 5,6kW – Vetro nero
- 01PILUX58

Trio 45

46 cm | **5,2** kW | BOOSTER | AUT OFF | SAFETY SYSTEMS

3 INDUCTORS	**10** LEVELS
TOUCH WITH BEEP CONTROL	RESIDUAL HEAT WARNING

CARATTERISTICHE - FEATURES

Misura - Size	46x51 cm Dimensioni compatibili per la sostituzione di piani cottura a gas 46x51 cm Compatible sizes for replacing gas hobs
Materiale - Material	vetro ceramico nero black ceramic glass
Controlli - Controls	comandi piano a sfioramento retroilluminati con suono beep backlit touch with beep hob controls
Funzioni piano	9 livelli + booster, Timer, Auto off., Ind. calore residuo, sensori di sicurezza per pentola e temperatura, interruttore sicurezza bambini, limite potenza regolabile
Hob functions	9 levels + booster, Timer, Auto off., residual heat warning, pot and temperature security sensor, security child lock, adjustable power limit
Max ing. in altezza **Max. footprint in height**	7 cm

PRESTAZIONI PIANO A INDUZIONE - INDUCTION HOB PERFORMANCE

Numero fuochi **Number of burners**	3 induttori 3 inductors
Potenza induttori **Inductors power**	2 da 1.600W, 1 da 2.000W 2 of 1.600W, 1 of 2.000W
Limite potenza regolabile a **Adjustable power limit to**	2,8kW – 3,5kW – 5,6kW
Sistemi di sicurezza	Presenza pentola, indicatore calore residuo, blocco a temperatura limite, off automatico per inattività, limitatore tempo massimo di accensione, blocco tasti automatico allo spegnimento.
Security systems	Pot detection, residual heat warning, max temperature lock, automatic off for stand-by, limiter of maximum working time, automatic key lock when switching off

IN APPOGGIO - SURFACE MOUNTED

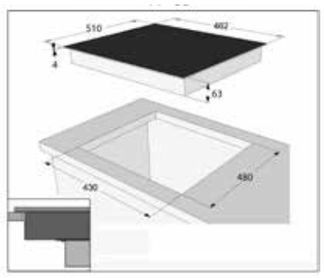

A FILO - FLUSH MOUNTED

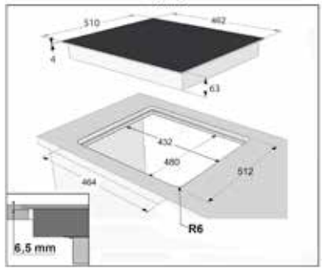

DIMENSIONI SCATOLA - BOX SIZE

Dimensioni **dimension W - D - H**	50 x 62 x 12h
Peso **weight**	7,8 Kg

cm. 46x51 - 3 zone - 5,2kW – Vetro nero
- 01PTRI46

Duo 30

29 cm | **3,6** kW | BOOSTER | AUT OFF | SAFETY SYSTEMS

2 INDUCTORS	**10** LEVELS
TOUCH WITH BEEP CONTROL	RESIDUAL HEAT WARNING

CARATTERISTICHE - FEATURES

Misura - Size	29x51 cm
Materiale - Material	vetro ceramico nero black ceramic glass
Controlli - Controls	comandi piano a sfioramento retroilluminati con suono beep backlit touch with beep hob controls
Funzioni piano	9 livelli + booster, Timer, Auto off., Ind. calore residuo, sensori di sicurezza per pentola e temperatura, interruttore sicurezza bambini
Hob functions	9 levels + booster, Timer, Auto off., residual heat warning, pot and temperature security sensor, security child lock
Max ing. in altezza **Max. footprint in height**	7 cm

PRESTAZIONI PIANO A INDUZIONE - INDUCTION HOB PERFORMANCE

Numero fuochi **Number of burners**	2 induttori 2 inductors
Potenza induttori **Inductors power**	1 da 1.600W, 1 da 2.000W 1 of 1.600W, 1 of 2.000W
Potenza massima **Max power**	3,6kW
Sistemi di sicurezza	Presenza pentola, indicatore calore residuo, blocco a temperatura limite, off automatico per inattività, limitatore tempo massimo di accensione, blocco tasti automatico allo spegnimento.
Security systems	Pot detection, residual heat warning, max temperature lock, automatic off for stand-by, limiter of maximum working time, automatic key lock when switching off

IN APPOGGIO - SURFACE MOUNTED

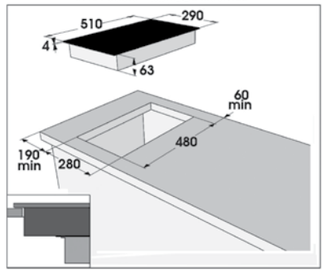

A FILO - FLUSH MOUNTED

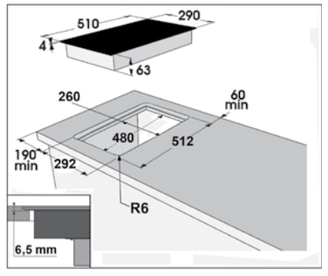

DIMENSIONI SCATOLA - BOX SIZE

Dimensioni **dimension W - D - H**	33 x 61 x 12h
Peso **weight**	5,6 Kg

cm. 29x51 - 2 zone - 3,6kW – Vetro nero
- 01PIDU029

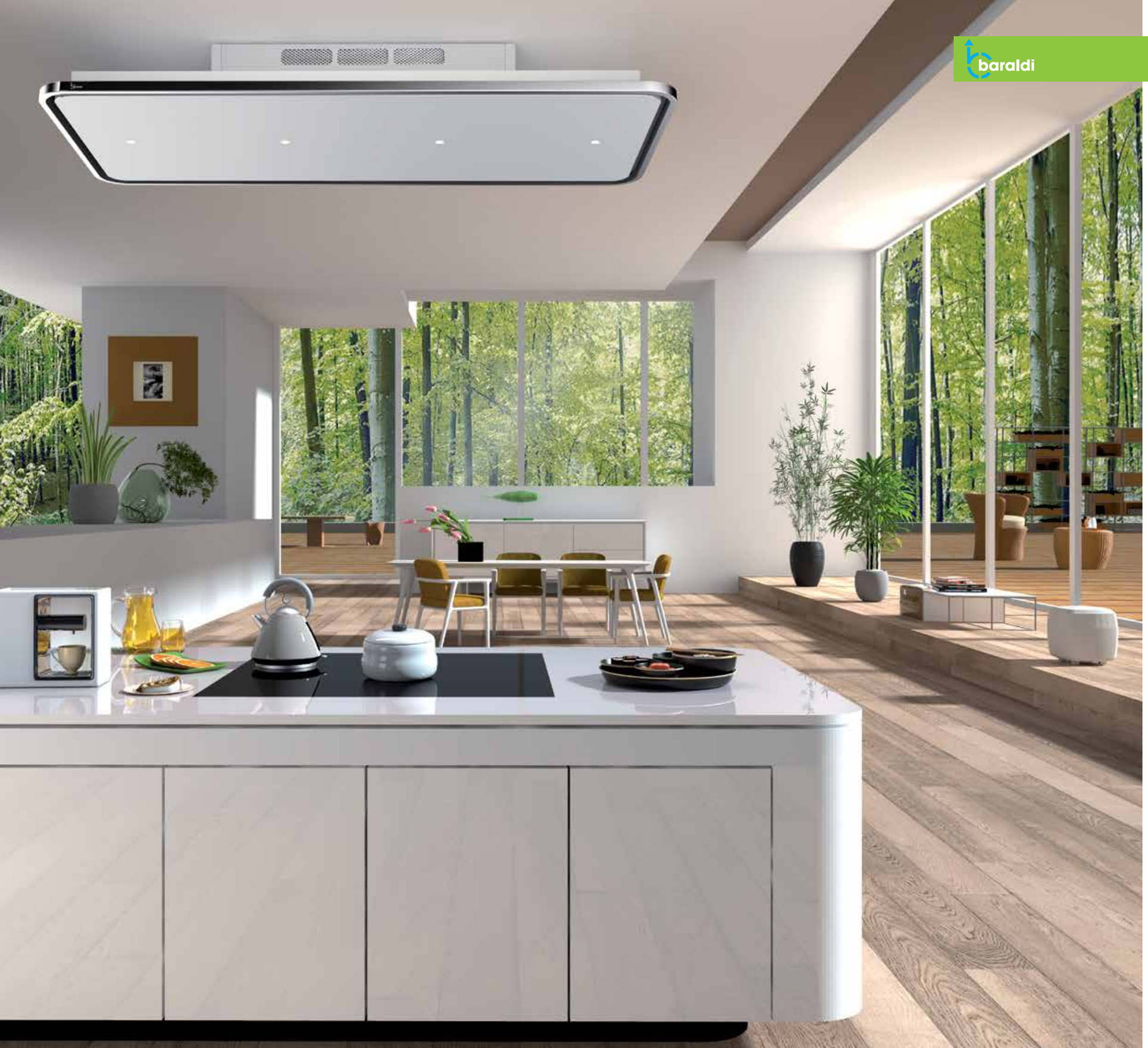

Nota soffitto

Un design essenziale ed evoluto per una cappa bellissima

An essential and evolved design for a wonderful cooker hood

La gamma di nuove cappe a soffitto che si adattano a tutte le cucine. Sono dotate del nuovo telecomando a sfioramento, ricaricabile con funzioni evolute e si possono comandare anche attraverso la comoda app. per smartphone. Efficaci ed affidabili anche con motori remoti per interno ed esterno. Installabili ai vari tipi di soffitto possono essere incassate in un contro soffitto o agganciate con la struttura a vista. La serie free è dotata di motori piatti è viene utilizzata in versione filtrante con filtri anti odori lavabili a lunga durata e senza nessun collegamento con l'esterno.

The range of new ceiling cooker hoods that fit all kitchens. They are equipped with the new rechargeable touch remote control with advanced functions. They can also be controlled via the convenient app. for smartphones. Effective and reliable even with remote motors for indoor and outdoor. Installable to the various types of ceiling can be built into a counter-ceiling or hooked with the visible structure. The free series is equipped with flat motors and is used in the filtering version with long lasting washable odor filters and without any connection to the outside.

Flexia a vista

Un modello a soffitto che può essere configurato per l'installazione a vista, con la cornice in acciaio e l'intera struttura in bianco lucido. È disponibile anche la cornice superiore per la versione filtrante con l'aria che ritorna purificata in cucina. Può essere anche inserita ad incasso con solo la cornice in acciaio a vista per il perfetto inserimento nel controsoffito. Misura 90x60 cm. o 120x60 cm. per le cucine più grandi. È equipaggiata con l'aspirazione perimetrale intorno ad un grande piano luminoso con LED a alta potenza. Sono disponibili motori fino a 900 m³/h di ultima generazione

A ceiling model that can be configured for visible installation, with the stainless steel frame and the entire structure of the cooker hood in glossy white painted. Also available the upper frame for use in the filtering version with air that falls inside the room. It can also be in the buil-in version with only the steel frame visible for perfect insertion into the counter ceiling, measuring 90x60 cm. or 120x60 cm. for larger kitchens. It is equipped with perimeter extraction around a large light plane with high power LEDs. The motors up to 900 m³/h of the latest generation are available.

cm. 90x60 – inox, bianco – St/steel, white - 700m³/h
- 01FLE090STW70

cm. 90x60 – inox, bianco – St/steel, white - 800m³/h
- 01FLE090STW80

cm. 90x60 – inox, bianco – St/steel, white - 900m³/h
- 01FLE090STW90

Conrice Filtrante - Frame filtering version cm 90
01XENCORNICE90ST

cm. 120x60 – inox, bianco – St/steel, white - 700m³/h
- 01FLE120STW70

cm. 120x60 – inox, bianco – St/steel, white - 800m³/h
- 01FLE120STW80

cm. 120x60 – inox, bianco – St/steel, white - 900m³/h
- 01FLE120STW90

Conrice Filtrante - Frame filtering version cm 120
01XENCORNICE12ST

90-120 cm | 900 m³/h | TOUCH REMOTE CONTROL | LED LIGHTS | A

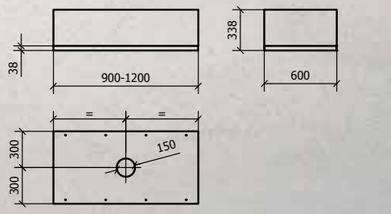

Versione a vista

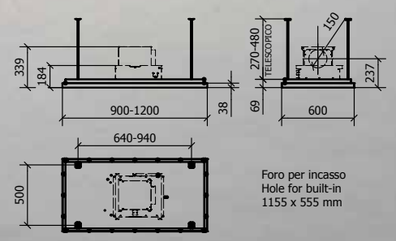

Versione ad incasso

Foro per incasso
Hole for built-in
1155 x 555 mm

DIMENSIONI SCATOLA - BOX SIZE

95x65x44 cm - 42 Kg - 133x72x53 cm - 47 Kg

Flexia incasso

Free App at
App Store
ANDROID APP ON Google play

CARATTERISTICHE - FEATURES

Misura - Size	90 x 60 - 120 x 60 cm
Materiale - Material	corpo cappa bianco lucido, piano inferiore, in inox satinato scotch brite body painted in glossy white, lower plan in scotch brite St/steel
Controlli - Controls	telecomando touch ricaricabile e app per smartphone touch rechargeable remote control or app for smartphone
Funzioni - Functions	4 velocità con intensiva, timer, spegnimento automatico, ind.pulizia/sost. filtri 4 speed with boost, timer, automatic switch off, filter cleaning and replacement indicator
Luci **Lights**	LED 30W LED 30W
Aspirazione **Extraction**	perimetrale con pannello apribile perimetral with openable panel
Uscita aria - Duction	120 - 150 mm con valvola di non ritorno 120 - 150 mm with check valve
Tipo d'uso - Type	Filtrante o aspirante Extractor or filter
Filtro antigrasso **Grease filter**	In alluminio multistrato lavabile Aluminium multilayer, washable
Minima distanza **Min. Distance from hob**	100 cm

PRESTAZIONI - PERFORMANCE

Portata motori **Max airflow**	fino a / up to 1.300 m³/h
Pression **Max pressure**	430 Pa
Classe energetica **Energy class**	A
Consumo annuo **Annual consumption**	58 kWh/a
Efficenza motore **Motor efficiency**	A
Efficenza luci **Lights efficiency**	A
Efficenza filtri **Filters efficiency**	C – A*
Rumorosità 3° velocità **Noise level at speed 3°**	63 dB

DIMENSIONI SCATOLA - BOX SIZE

95x62x44 cm - 24 Kg - 132x72x53 cm - 31 Kg

FILTRI OPTIONAL - OPTIONAL FILTERS

Total grease filter filtro aggiuntivo antigrassi 95% (A*) **Total Grease filter additional grease filter 95% (A*)**	02TG345358
Filtro antiodori ai carboni attivi agganciati ai filtri in alluminio **Charcoal filter coupLED to the aluminium filters**	02FC345358
Hi-Filter filtro antiodore di lunga durata, lavabile e rigenerabile **Hi-Filter long-lasting, washable and regenerable odor filter**	02HF345358

VERSIONI CAPPA A INCASSO

cm. 90x60 – inox – St/steel
- 01FLEIN090ST

cm. 120x60 – inox – St/steel
- 01FLEIN120ST

MOTORI DISPONIBILI SULLA CAPPA
O RIMOVIBILI FINO A 6 METRI

kube – 800 m³/h - 01KITBXMTREA80

Kube - 900 m³/h - 01KITBXMTREA90

Flat Box - 900 m³/h - 01FLATBOX900

Flat Box – 1.300 m³/h - 01FLATBOX1300

Flexia free

La versione da soffitto con il motore piatto per l'utilizzo in versione filtrante con l'aria che rientra nell'ambiente. Viene agganciata direttamente e con grande facilità al soffitto strutturale senza bisogno di tubazioni, disponibile nella misura da 90x60 cm. oppure 120x60 cm. per le isole o penisole di maggiori dimensioni. E' dotata dell'aspirazione perimetrale intorno ad un grande piano luminoso con LED ad alta potenza ed equipaggiata con i motori da 900 m³/h oppure 1.300 m³/h per le cucine più grandi.

The ceiling version with the flat motor for use in filtering version with air that is filtered and remain in the kitchen. It is fixed directly and with great ease to the structural ceiling without need of pipes, Available in the measure from 90x60 cm. or 120x60 cm. for larger islands or peninsulas. It is available with perimeter extraction around a wide plan bright with high power LED and equipped with motors from 900 m3 / h or 1,300 m3 / h for bigger kitchens.

90-120 cm | 1300 m³/h | TOUCH REMOTE CONTROL | LED LIGHTS | A

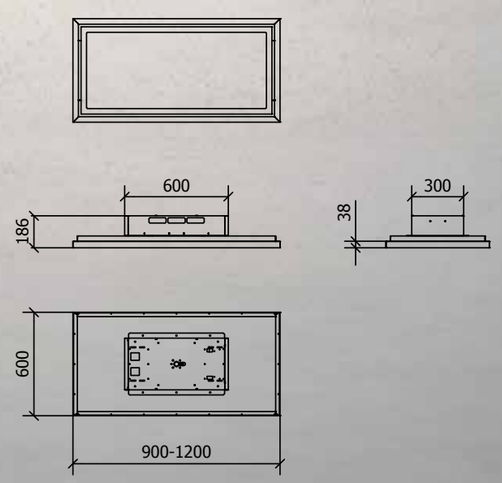

cm. 90x60 – inox, bianco – St/steel, white – 900m3/h
- 01FLEFR090ST90

cm. 90x60 – inox, bianco – St/steel, white – 1.300m3/h
- 01FLEFR090ST13

cm. 120x60 – inox, bianco – St/steel, white – 900m3/h
- 01FLEFR120ST90

cm. 120x60 – inox, bianco – St/steel, white – 1.300m3/h
- 01FLEFR120ST13

Flexia con cavi

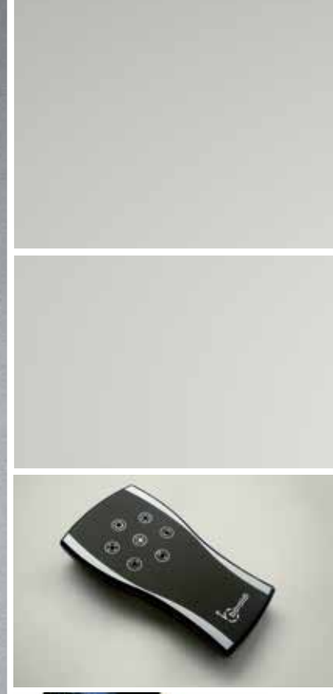

Free App at
App Store
ANDROID APP ON Google play

CARATTERISTICHE - FEATURES

Misura - Size	90 x 60 - 120 x 60 cm
Materiale - Material	corpo cappa bianco lucido, piano inferiore in inox satinato scotch brite body painted in glossy white, lower plan in scotch brite St/steel
Controlli - Controls	telecomando touch ricaricabile e app per smartphone touch rechargeable remote control or app for smartphone
Funzioni - Functions	4 velocità con intensiva, timer, spegnimento automatico, ind.pulizia/sost. filtri 4 speed with boost, timer, automatic switch off, filter cleaning and replacement indicator
Luci **Lights**	LED 65 W LED 65 W
Aspirazione **Extraction**	perimetrale con pannello apribile perimetral with openable panel
Uscita aria - Duction	sui lati della struttura on the sides of the body
Tipo d'uso - Type	Filtrante Filtered
Filtro antigrasso **Grease filter**	In alluminio multistrato lavabile Aluminium multilayer, washable
Filtro antiodori **Charcoal filters**	hi-filter agganciato ai filtri in alluminio hi-filter coupLED to the aluminium filters
Minima distanza **Min. Distance from hob**	70 cm

PRESTAZIONI - PERFORMANCE

Portata motori **Max airflow**	fino a / up to 1.300 m³/h
Pression **Max pressure**	430 Pa
Classe energetica **Energy class**	A
Consumo annuo **Annual consumption**	58 kWh/a
Efficenza motore **Motor efficiency**	A
Efficenza luci **Lights efficiency**	A
Efficenza filtri **Filters efficiency**	C – A*
Rumorosità 3° velocità **Noise level at speed 3°**	63 dB

DIMENSIONI SCATOLA - BOX SIZE

95x65x23 cm - 33 Kg - 125x65x23 cm - 38 Kg

MOTORI DISPONIBILI SULLA CAPPA
O RIMOVIBILI FINO A 6 METRI

kube – 800 m³/h - 01KITBXMTREA80

Kube - 900 m³/h - 01KITBXMTREA90

Flat Box - 900 m³/h - 01FLATBOX900

Flat Box – 1.300 m³/h - 01FLATBOX1300

Stivia free

La cappa da soffitto pulita ed elegante con un profilo in acciaio satinato e con il piano in vetro bianco o nero. Ha un motore piatto per l'utilizzo in versione filtrante, l'aria rientra nell'ambiente purificata. Viene agganciata direttamente e con grande facilità al soffitto strutturale senza bisogno di tubazioni, disponibile nella misura da 90x60 cm. E' dotata dell'aspirazione perimetrale e di 2 strip LED ad alta potenza ed è equipaggiata con i motori da 900 m³/h oppure 1.300 m³/h per le cucine più grandi.

The clean and elegant ceiling hood with a St/steel profile and with the plan in white or black glass. It as a the flat motor for use in the filtering version, so that the cleaned air re-enters in the room. It is hooked directly and easily to the structural ceiling without the need for piping, available in the size of 90x60 cm. It is equipped with perimeter extraction and 2 high power LED strips and is available with 900 m³/h or 1.300 m³/h motors for larger kitchens.

90 cm | **1300** m³/h | **TOUCH REMOTE** CONTROL | **LED** LIGHTS | **A**

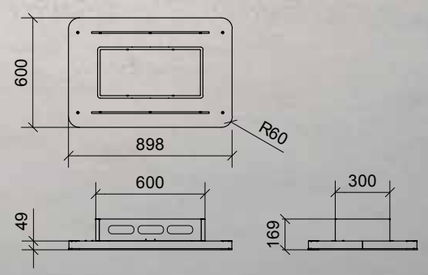

cm. 90x60 – inox, bianco – St/steel, white – 900m3/h
- 01STVFR090STW90

cm. 90x60 – inox, nera – St/steel, black – 900m3/h
- 01STVFR090STB90

cm. 90x60 – inox, bianco – St/steel, white – 1.300m3/h
- 01STVFR090STW13

cm. 90x60 – inox, nera – St/steel, black – 1.300m3/h
- 01STVFR090STB13

DIMENSIONI SCATOLA - BOX SIZE

95x62x30 cm - 34 Kg

Free App at

App Store

ANDROID APP ON Google play

Stivia a soffitto

CARATTERISTICHE - FEATURES

Misura - Size	90 x 60 cm
Materiale - Material	profilo inox satinato, piano in vetro bianco o nero St/steel scoch brite proflie, plane in white or black glass
Controlli - Controls	telecomando touch ricaricabile e app per smartphone touch rechargeable remote control or app for smartphone
Funzioni - Functions	4 velocità con intensiva, timer, spegnimento automatico, ind.pulizia/sost. filtri 4 speed with boost, timer, automatic switch off, filter cleaning and replacement indicator
Luci **Lights**	LED 2x7W LED 2x7W
Aspirazione **Extraction**	perimetrale con pannello apribile perimetral with openable panel
Uscita aria - Duction	120 - 150 mm con valvola di non ritorno 120 - 150 mm with check valve
Tipo d'uso - Type	aspirante - filtrante duction - filtered
Filtro antiodori **Charcoal filters**	Hi-Filter agganciati ai filtri in alluminio (solo per Free) Hi-Filter coupLED to the aluminium filters (only for Free version)
Minima distanza **Min. Distance from hob**	100 cm

PRESTAZIONI - PERFORMANCE

Portata motori **Max airflow**	fino a / up to 1.300 m³/h
Pression **Max pressure**	430 Pa
Classe energetica **Energy class**	A
Consumo annuo **Annual consumption**	58 kWh/a
Efficenza motore **Motor efficiency**	A
Efficenza luci **Lights efficiency**	A
Efficenza filtri **Filters efficiency**	C – A*
Rumorosità 3° velocità **Noise level at speed 3°**	63 dB

DIMENSIONI SCATOLA - BOX SIZE

95x62x43 cm - 30 Kg

FILTRI OPTIONAL - OPTIONAL FILTERS

Total grease filter filtro aggiuntivo antigrassi 95% (A*) **Total Grease filter additional grease filter 95% (A*)**	02TG230259
Filtro antiodori ai carboni attivi agganciati ai filtri in alluminio **Charcoal filter coupLED to the aluminium filters**	02FC230259
Hi-Filter filtro antiodore di lunga durata, lavabile e rigenerabile **Hi-Filter long-lasting, washable and regenerable odor filter**	02HF230259

VERSIONI CAPPA A INCASSO

cm. 90x60 – inox, vetro bianco – St/steel, white glass
- 01STVS0090STW

cm. 90x60 – inox, vetro nero – St/steel, black glass
- 01STVS0090STB

MOTORI DISPONIBILI SULLA CAPPA
O RIMOVIBILI FINO A 6 METRI

kube – 800 m³/h - 01KITBXMTREA80

Kube - 900 m³/h - 01KITBXMTREA90

Flat Box - 900 m³/h - 01FLATBOX900

Flat Box – 1.300 m³/h - 01FLATBOX1300

Nota free

Un profilo in metallo cromato per un design che si fa notare. La free è l'applicazione da soffitto con il motore piatto per l'utilizzo in versione filtrante con l'aria purificata che rientra nell'ambiente. Viene agganciata direttamente e con grande facilità al soffitto strutturale senza bisogno di tubazioni, disponibile nella misura da 90x60 cm. oppure 120x60 cm. per le isole o penisole di maggiori dimensioni. E' dotata dell'aspirazione perimetrale intorno ad un grande piano con 4 LED ad alta potenza ed equipaggiata con i motori da 900 m³/h oppure 1.300 m³/h per le cucine più grandi.

A chromed metal profile for a design that stands out. The free is the ceiling application with the flat motor for use in the filtering version with the cleaned air that falls inside the room. It is hooked directly and easily to the structural ceiling without the need for piping, available in the size of 90x60 cm. or 120x60 cm. for larger islands or peninsulas. It is available with perimeter extraction around a large floor with 4 high power LEDs and equipped with 900 m³/h or 1.300 m³/h motors for larger kitchens.

90-120 cm | **1300** m³/h | **TOUCH REMOTE** CONTROL | **LED** LIGHTS | **A**

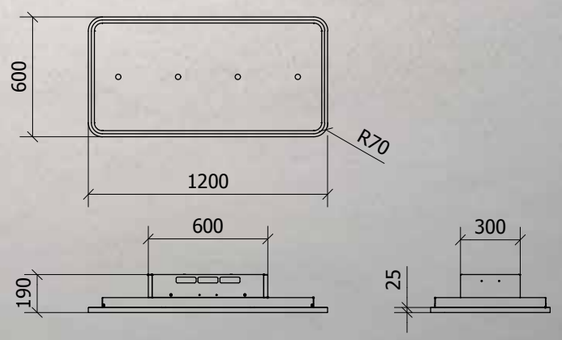

cm. 90x60 – Cromato, bianco o nero – Chromed, white or black – 900m3/h
- 01NOTFR090WH-BL90

cm. 90x60 – Cromato, bianco o nero – Chromed, white or black – 1.300m3/h
- 01NOTFR090WH-BL13

cm. 120x60 – Cromato, bianco o nero – Chromed, white or black – 900m3/h
- 01NOTFR120WH-BL90

cm. 120x60 – Cromato, bianco o nero – Chromed, white or black – 1.300m3/h
- 01NOTFR120WH-BL13

DIMENSIONI SCATOLA - BOX SIZE

125x65x23 cm - 42 Kg

Nota soffitto

Free App at
App Store
ANDROID APP ON Google play

CARATTERISTICHE - FEATURES

Misura - Size	90 x 60 - 120 x 60 cm
Materiale - Material	profilo cromato, corpo cappa e pannello bianco lucido chromed profile, body and panel painted in glossy white
Controlli - Controls	telecomando touch ricaricabile e app per smartphone touch rechargeable remote control or app for smartphone
Funzioni - Functions	4 velocità con intensiva, timer, spegnimento automatico, funzione 24h 4 speed with boost, timer, automatic switch off, 24h function
Luci **Lights**	LED 4x4W LED 4x4W
Aspirazione **Extraction**	perimetrale con pannello apribile perimetral with openable panel
Uscita aria - Duction	120 - 150 mm con valvola di non ritorno 120 - 150 mm with check valve
Tipo d'uso - Type	aspirante - filtrante duction - filtered
Filtro antigrasso **Grease filter**	In alluminio multistrato lavabile Aluminium multilayer, washable
Filtro antiodori **Charcoal filters**	Hi-Filter agganciati ai filtri in alluminio (solo per Free) Hi-Filter coupLED to the aluminium filters (only for Free version)
Minima distanza **Min. Distance from hob**	100 cm

PRESTAZIONI - PERFORMANCE

Portata motori **Max airflow**	fino a / up to 1.300 m³/h
Pression **Max pressure**	430 Pa
Classe energetica **Energy class**	A
Consumo annuo **Annual consumption**	58 kWh/a
Efficenza motore **Motor efficiency**	A
Efficenza luci **Lights efficiency**	A
Efficenza filtri **Filters efficiency**	C – A*
Rumorosità 3° velocità **Noise level at speed 3°**	63 dB

DIMENSIONI SCATOLA - BOX SIZE

95x65x23 cm - 34 Kg - 125x65x23 cm - 39 Kg

FILTRI OPTIONAL - OPTIONAL FILTERS

Total grease filter filtro aggiuntivo antigrassi 95% (A*) **Total Grease filter additional grease filter 95% (A*)**	02TG445185
Filtro antiodori ai carboni attivi agganciati ai filtri in alluminio **Charcoal filter coupLED to the aluminium filters**	02FC445185
Hi-Filter filtro antiodore di lunga durata, lavabile e rigenerabile **Hi-Filter long-lasting, washable and regenerable odor filter**	02HF445185

VERSIONI CAPPA A INCASSO

cm. 90x60 – Cromato, bianco o nero – Chromed, white or black
- 01NOTSO090WH-BL

cm. 120x60 – Cromato, bianco o nero – Chromed, white or black
- 01NOTSO120WH-BL

MOTORI DISPONIBILI SULLA CAPPA
O RIMOVIBILI FINO A 6 METRI

kube – 800 m³/h - 01KITBXMTREA80

Kube - 900 m³/h - 01KITBXMTREA90

Flat Box - 900 m³/h - 01FLATBOX900

Flat Box – 1.300 m³/h - 01FLATBOX1300

Unika a vista

Un modello da soffitto unico ed esclusivo. Si può configurare per l'installazione a vista, con tutta la struttura della cappa verniciata bianco lucido. Disponibile anche la cornice superiore per l'uso in versione filtrante con l'aria che rientra nell'ambiente. Si può avere anche nella versione da incasso con il solo vetro visibile per il perfetto inserimento nel contro soffitto, nella misura 120x50 cm. per le cucine di prestigio. E' dotata dell'aspirazione perimetrale intorno al pannello in vetro con 4 LED ad alta potenza. Sono disponibili i motori fino a 900 m³/h di ultima generazione.

A unique and exclusive ceiling model. It can be configured for visible installation, with the whole structure of the cooker hood painted in glossy white. Also available the upper frame for use in the filtering version with air that falls inside the room. You can also have the built-in version with only visible the plan in glass for perfect insertion into the counter ceiling, measuring 120x50 cm. for prestigious kitchens. It is equipped with perimetral extraction around the glass panel with 4 high power LEDs. The motors of the latest generation up to 900 m³/h are available.

120 cm | **900** m³/h | **TOUCH REMOTE** CONTROL | **LED** LIGHTS | **A**

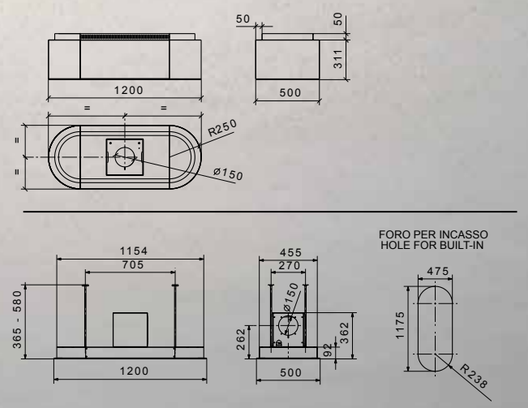

cm. 120x50 – vetro, struttura bianca – glass, white structure – 700m³/h
- 01UNKISV120WH70

cm. 120x50 – vetro, struttura bianca – glass, white structure – 800m³/h
- 01UNKISV120WH80

cm. 120x50 – vetro, struttura bianca – glass, white structure – 900m³/h
- 01UNKISV120WH90

Conrice Filtrante - Frame filtering version cm 90
01UNKCORNICEWH

DIMENSIONI SCATOLA - BOX SIZE

128x50x75 cm - 45 Kg

Unika a incasso

Free App at
App Store
ANDROID APP ON Google play

CARATTERISTICHE - FEATURES

Misura - Size	120 x 50 cm
Materiale - Material	vetro bianco e nero, corpo cappa bianco lucido white and black glass, body painted in glossy white
Controlli - Controls	telecomando touch ricaricabile e app per smartphone touch rechargeable remote control or app for smartphone
Funzioni - Functions	4 velocità con intensiva, timer, spegnimento automatico, funzione 24h 4 speed with boost, timer, automatic switch off, 24h function
Luci **Lights**	LED 4x1W LED 4x1W
Aspirazione **Extraction**	perimetrale con pannello apribile perimetral with openable panel
Uscita aria - Duction	120 - 150 mm con valvola di non ritorno 120 - 150 mm with check valve
Tipo d'uso - Type	aspirante - filtrante duction - filtered
Filtro antigrasso **Grease filter**	In alluminio multistrato lavabile Aluminium multilayer, washable
Minima distanza **Min. Distance from hob**	100 cm

PRESTAZIONI - PERFORMANCE

Portata motori **Max airflow**	900 m3/h
Pression **Max pressure**	560 Pa
Classe energetica **Energy class**	A
Consumo annuo **Annual consumption**	58 kWh/a
Efficenza motore **Motor efficiency**	A
Efficenza luci **Lights efficiency**	A
Efficenza filtri **Filters efficiency**	C – A*
Rumorosità 3° velocità **Noise level at speed 3°**	59 dB

DIMENSIONI SCATOLA - BOX SIZE

128x50x75 cm - 35 Kg

FILTRI OPTIONAL - OPTIONAL FILTERS

Total grease filter filtro aggiuntivo antigrassi 95% (A*) **Total Grease filter additional grease filter 95% (A*)**	02TG335118
Filtro antiodori ai carboni attivi agganciati ai filtri in alluminio **Charcoal filter coupLED to the aluminium filters**	02FC335118
Hi-Filter filtro antiodore di lunga durata, lavabile e rigenerabile **Hi-Filter long-lasting, washable and regenerable odor filter**	02HF335118

VERSIONI CAPPA A INCASSO

cm. 120x50 – vetro, bianca – glass, white – 700m³/h
- 01UNKIS120WH70

cm. 120x50 – vetro, bianca – glass, white – 800m³/h
- 01UNKIS120WH80

cm. 120x50 – vetro, bianca – glass, white – 900m³/h
- 01UNKIS120WH90

Free App at

App Store

ANDROID APP ON Google play

Unika free

120 cm | A | A | C | 63 dB

CLASS	ANNUAL ENERGY
A	58 kWh
FINO A - UP TO	**MAX PRESSURE**
1300 m³/h	430 Pa

CARATTERISTICHE - FEATURES

Misura - Size	120 x 50 cm
Materiale - Material	vetro bianco e nero, corpo cappa bianco lucido white and black glass, body painted in glossy white
Controlli - Controls	telecomando touch ricaricabile e app per smartphone touch rechargeable remote control or app for smartphone
Funzioni - Functions	4 velocità con intensiva, timer, spegnimento automatico, funzione 24h 4 speed with boost, timer, automatic switch off, 24h function
Luci **Lights**	LED 4x1W LED 4x1W
Aspirazione **Extraction**	perimetrale con pannello apribile perimetral with openable panel
Uscita aria - Duction	sui lati della struttura on the sides of the body
Tipo d'uso - Type	filtrante filtered
Filtro antigrasso **Grease filter**	In alluminio multistrato lavabile Aluminium multilayer, washable
Filtro antiodori **Charcoal filters**	hi-filter agganciato ai filtri in alluminio hi-filter coupLED to the aluminium filters
Minima distanza **Min. Distance from hob**	100 cm

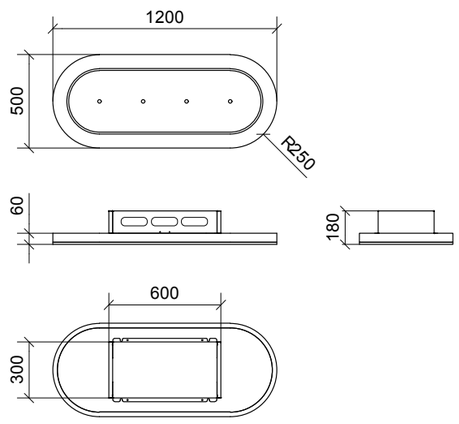

VERSIONI - VERSION

cm. 120x50 – vetro, struttura bianca – glass, white structure – 900m³/h
01UNKFR120WH90

cm. 120x50 – vetro, struttura bianca – glass, white structure – 1.300m³/h
01UNKFR120WH13

DIMENSIONI SCATOLA - BOX SIZE

128x55x24 cm - 42 Kg

Free App at

App Store

ANDROID APP ON Google play

Nima free

90 cm | B | A | C | 57 dB

CLASS	ANNUAL ENERGY
A	58 kWh
FINO A - UP TO	**MAX PRESSURE**
1300 m³/h	430 Pa

CARATTERISTICHE - FEATURES

Misura - Size	90 x 60 cm
Materiale - Material	piano bianco o nero, anello inox e struttura verniciata white or black plan, ring in scotch brite St/steel and body painted
Controlli - Controls	telecomando touch ricaricabile e app per smartphone touch rechargeable remote control or app for smartphone
Funzioni - Functions	4 velocità con intensiva, timer, spegnimento automatico, funzione 24h 4 speed with boost, timer, automatic switch off, 24h function
Luci **Lights**	LED 4x1W LED 4x1W
Aspirazione **Extraction**	perimetrale con pannello apribile perimetral with openable panel
Uscita aria - Duction	sui lati della struttura on the sides of the body
Tipo d'uso - Type	filtrante filtered
Filtro antigrasso **Grease filter**	In alluminio multistrato lavabile Aluminium multilayer, washable
Filtro antiodori **Charcoal filters**	hi-filter agganciato ai filtri in alluminio hi-filter coupLED to the aluminium filters
Minima distanza **Min. Distance from hob**	100 cm

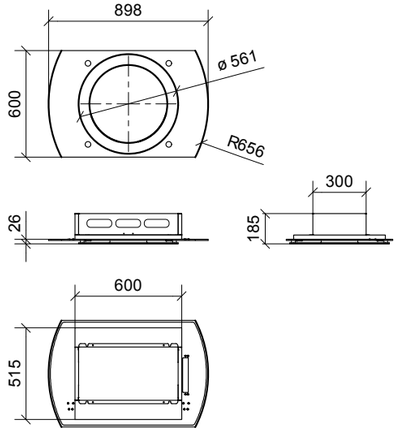

VERSIONI - VERSION

cm. 90x60 – struttura bianca, inox – white structure, St/steel – 900m³h
01NIMFR090STW90

cm. 90x60 – struttura bianca, inox – white structure, St/steel – 1300m³h
1NIMFR090STW13

cm. 90x60 – struttura nera, inox – black structure, St/steel – 900m³h
01NIMFR090STB90

cm. 90x60 – struttura nera, inox – black structure, St/steel – 1300m³h
1NIMFR090STB13

DIMENSIONI SCATOLA - BOX SIZE

95x65x23 cm - 40 Kg

Free **App** at

App Store

ANDROID APP ON Google play

Comet free

90 cm | A | A | C | 63 dB

CLASS	ANNUAL ENERGY
A	58 kWh
FINO A - UP TO	**MAX PRESSURE**
1300 m³/h	430 Pa

CARATTERISTICHE - FEATURES

Misura - Size	ø 90 cm
Materiale - Material	piano tondo bianco o nero, anello inox e struttura verniciata white or black round plan, ring in scotch brite St/steel and body painted
Controlli - Controls	telecomando touch ricaricabile e app per smartphone touch rechargeable remote control or app for smartphone
Funzioni - Functions	4 velocità con intensiva, timer, spegnimento automatico, funzione 24h 4 speed with boost, timer, automatic switch off, 24h function
Luci **Lights**	LED 4x1W LED 4x1W
Aspirazione **Extraction**	perimetrale con pannello apribile perimetral with openable panel
Uscita aria - Duction	sui lati della struttura on the sides of the body
Tipo d'uso - Type	filtrante filtered
Filtro antigrasso **Grease filter**	In alluminio multistrato lavabile Aluminium mualtilayer, washable
Filtro antiodori **Charcoal filters**	hi-filter agganciato ai filtri in alluminio hi-filter coupLED to the aluminium filters
Minima distanza **Min. Distance from hob**	100 cm

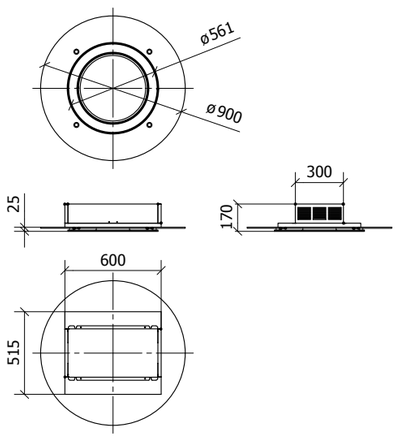

VERSIONI - VERSION

cm. 90 diam. – struttura bianca, inox – white structure, St/steel – 900m³/h
01CMTFR090STW90

cm. 90 diam. – struttura bianca, inox – white structure, St/steel – 1.300m³/h
01CMTFR090STW13

cm. 90 diam. – struttura nera, inox – black structure, St/steel – 900m³/h
01CMTFR090STB90

cm. 90 diam. – struttura nera, inox – black structure, St/steel – 1.300m³/h
01CMTFR090STB13

DIMENSIONI SCATOLA - BOX SIZE 95x95x23 cm - 42 Kg

Free **App** at

App Store

ANDROID APP ON Google play

Gea free

90-120 cm | A | A | C | 63 dB

CLASS	ANNUAL ENERGY
A	58 kWh
FINO A - UP TO	**MAX PRESSURE**
1300 m³/h	430 Pa

CARATTERISTICHE - FEATURES

Misura - Size	90 x 60 - 120 x 60 cm
Materiale - Material	struttura verniciata bianco lucido o inox, porta motore bianco body painted in white glossy or in St/steel, white box of motor
Controlli - Controls	telecomando touch ricaricabile e app per smartphone touch rechargeable remote control or app for smartphone
Funzioni - Functions	4 velocità con intensiva, timer, spegnimento automatico, funzione 24h 4 speed with boost, timer, automatic switch off, 24h function
Luci **Lights**	LED 4x1W LED 4x1W
Aspirazione **Extraction**	perimetrale con pannello apribile perimetral with openable panel
Uscita aria - Duction	sui lati della struttura on the sides of the body
Tipo d'uso - Type	filtrante filtered
Filtro antigrasso **Grease filter**	In alluminio multistrato lavabile Aluminium mualtilayer, washable
Filtro antiodori **Charcoal filters**	hi-filter agganciato ai filtri in alluminio hi-filter coupLED to the aluminium filters
Minima distanza **Min. Distance from hob**	100 cm

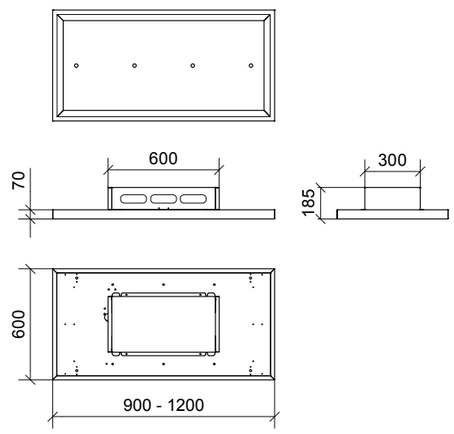

DIMENSIONI SCATOLA - BOX SIZE 95x65x23 - 125x65x23 cm - 40 - 45 Kg

VERSIONI - VERSION

cm. 90x60 – struttura bianca – white structure – 900m3/h
01GEAFFR090WH90

cm. 90x60 – struttura bianca – white structure – 1.300m3/h
01GEAFFR090WH13

cm. 120x60 – struttura bianca – white structure – 900m3/h
01GEAFFR120WH90

cm. 120x60 – strut. bianca – white structure – 1.300m3/h
01GEAFFR120WH13

cm. 90x60 – struttura inox/bianca – St-steel/white structure 900m3/h -
01GEAFFR090ST90

cm. 90x60 – struttura inox/bianca – St-steel/white structure 1300m3/h -
01GEAFFR090ST13

cm. 120x60 – struttura inox/bianca – St-steel/white structure 900m3/h -
01GEAFFR120ST90

cm. 120x60 – struttura inox/bianca – St-steel/white structure 1300m3/h -
01GEAFFR120ST13

Brezza

Free App at

App Store

ANDROID APP ON Google play

120 cm | 900 m³/h | TOUCH REMOTE CONTROL | LED LIGHTS | A

Una cappa da soffitto sottile ed elegante. Il suo profilo leggero disegna un perimetro ideale per un'aspirazione ad alta efficienza. All'interno del suo piano perfetto è contenuta una sorgente a LED di nuova generazione che diffonde una luce omogenea e precisa su tutta l'area creando un'atmosfera unica. Si controlla con un telecomando touch ricaricabile o tramite una app. e si può abbinare a diversi tipi di motore a seconda dello spazio disponibile nel soffitto.

A thin and elegant ceiling hood. Its light profile creates an ideal perimeter for high efficiency extraction. Within its perfect plan is contained a new generation LED source that spreads a homogeneous and precise light over the whole area creating a unique atmosphere. This model can be controlled with a rechargeable touch remote control or via an app. and can be combined with different types of motors depending on the available space in the ceiling.

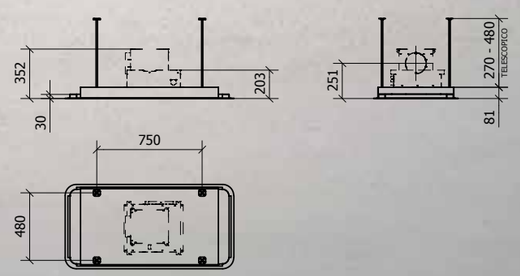

cm. 90x60 – struttura bianca – white structure
- 01BRZ090WH

cm. 90x60 – struttura nera – black structure
- 01BRZ090BL

cm. 120x60 – struttura bianca – white structure
- 01BRZ120WH

cm. 120x60 – struttura nera – black structure
- 01BRZ120BL

CARATTERISTICHE - FEATURES

Misura - Size	90 x 60 - 120 x 60 cm
Materiale - Material	corpo cappa in alluminio verniciato bianco o nero body in aluminium painted in white or black
Controlli - Controls	telecomando touch ricaricabile e app per smartphone touch rechargeable remote control or app for smartphone
Funzioni - Functions	4 velocità con intensiva, timer, spegnimento automatico, funzione 24h 4 speed with boost, timer, automatic switch off, 24h function
Luci **Lights**	LED 2x23W LED 2x23W
Aspirazione **Extraction**	perimetrale con pannello apribile perimetral with openable panel
Uscita aria - Duction	120 - 150 mm con valvola di non ritorno 120 - 150 mm with check valve
Tipo d'uso - Type	aspirante - filtrante duction - filtered
Filtro antigrasso **Grease filter**	In alluminio multistrato lavabile Aluminium multilayer, washable
Minima distanza **Min. Distance from hob**	100 cm

PRESTAZIONI - PERFORMANCE

Portata motori **Max airflow**	900 m3/h
Pression **Max pressure**	560 Pa
Classe energetica **Energy class**	A
Consumo annuo **Annual consumption**	58 kWh/a
Efficenza motore **Motor efficiency**	A
Efficenza luci **Lights efficiency**	A
Efficenza filtri **Filters efficiency**	C – A*
Rumorosità 3° velocità **Noise level at speed 3°**	59 dB

DIMENSIONI SCATOLA - BOX SIZE

95x65x23 cm - 38 Kg - 125x65x23 cm - 45 Kg

FILTRI OPTIONAL - OPTIONAL FILTERS

Total grease filter filtro aggiuntivo antigrassi 95% (A*) **Total Grease filter additional grease filter 95% (A*)**	02TG345358
Filtro antiodori ai carboni attivi agganciati ai filtri in alluminio **Charcoal filter coupLED to the aluminium filters**	02FC345358
Hi-Filter filtro antiodore di lunga durata, lavabile e rigenerabile **Hi-Filter long-lasting, washable and regenerable odor filter**	02HF345358

Jet 90x90

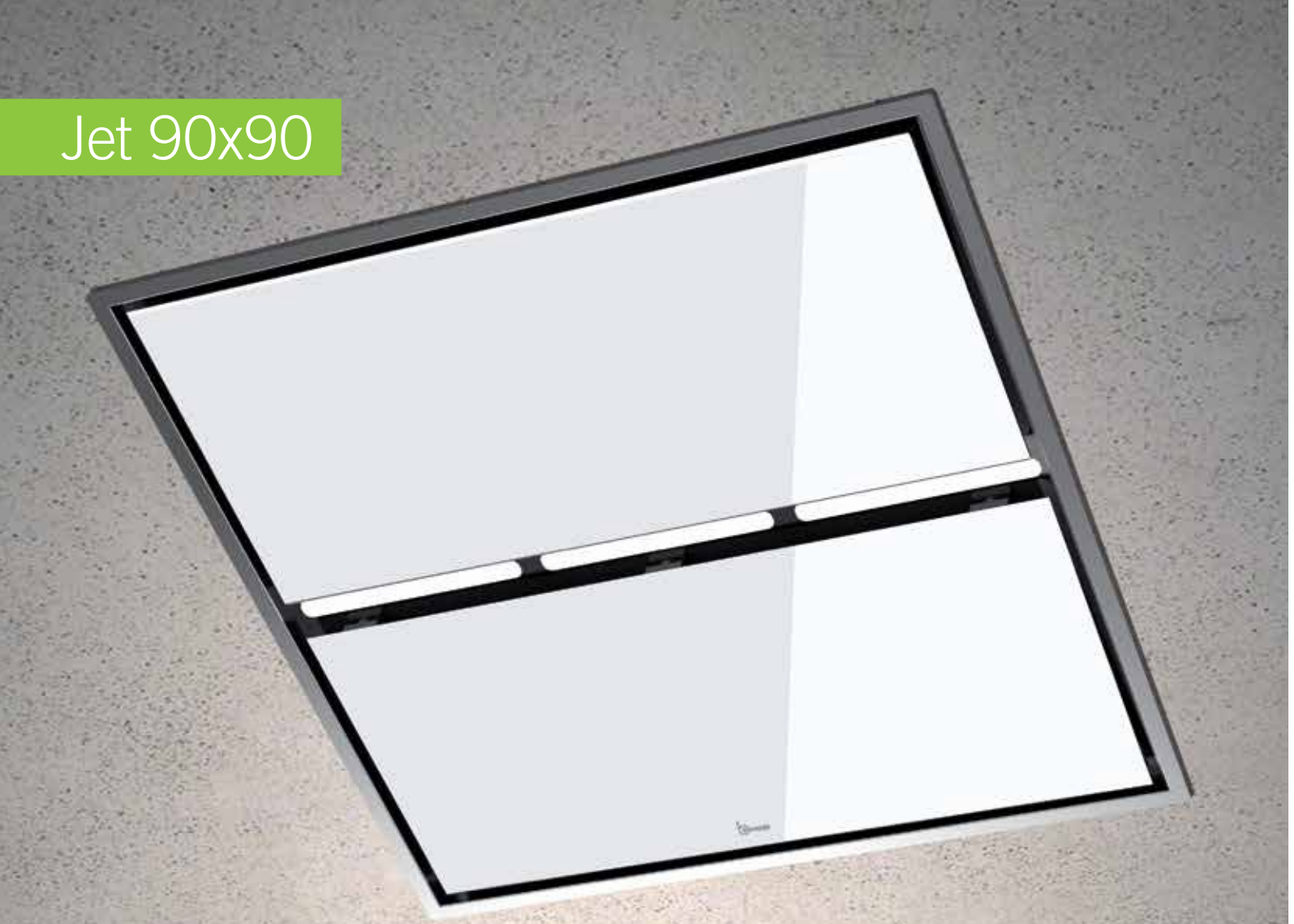

Free App at

Download on the App Store

ANDROID APP ON Google play

90-90 cm | 1300 m³/h | TOUCH REMOTE CONTROL | LED LIGHTS | A

Un modello da soffitto ampio che si incassa e lascia a vista il piano in vetro e acciaio. I pannelli si aprono a libro per una facile pulizia e manutenzione. Un comodo telecomando consente il pieno controllo delle funzioni. 3 potenti luci a LED e la disponibilità di motori di ultima generazione fino a 1.300 m³/h per un prodotto prestigioso ed efficace.

A large ceiling model that can buil-it and leaves the glass and steel frame exposed. The panels open to the book for easy cleaning and maintenance. A convenient remote control allows full control of the functions. 3 powerful LED lights and the availability of latest generation motors up to 1,300 m³/h for a prestigious and effective product.

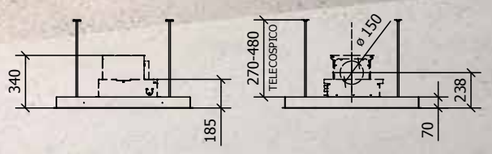

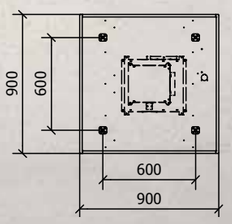

Foro per incasso
Hole for built in
880 x 880 mm

cm. 90x90 – inox, vetro bianco – St/steel, white glass
- 01JET90STW

cm. 90x90 – inox, vetro nero – St/steel, black glass
- 01JET90STB

FILTRI OPTIONAL - OPTIONAL FILTERS

Total grease filter filtro aggiuntivo antigrassi 95% (A*) **Total Grease filter additional grease filter 95% (A*)**	02TG577295
Filtro antiodori ai carboni attivi agganciati ai filtri in alluminio **Charcoal filter coupLED to the aluminium filters**	02FC577295
Hi-Filter filtro antiodore di lunga durata, lavabile e rigenerabile **Hi-Filter long-lasting, washable and regenerable odor filter**	02HF577295

CARATTERISTICHE - FEATURES

Misura - Size	90 X 90 cm
Materiale - Material	pannelli in vetro, cornice in inox satinato, struttura zincata glass panels, frame in scotch brite St-steel, body galvanized
Controlli - Controls	telecomando touch ricaricabile e app per smartphone touch rechargeable remote control or app for smartphone
Funzioni - Functions	4 velocità con intensiva, timer, spegnimento automatico, funzione 24h 4 speed with boost, timer, automatic switch off, 24h function
Luci **Lights**	LED 3x4W LED 3x4W
Aspirazione **Extraction**	perimetrale con pannelli apribili perimetral with openable panels
Uscita aria - Duction	120 - 150 mm con valvola di non ritorno 120 - 150 with check valve
Tipo d'uso - Type	aspirante - filtrante duction - filtered
Filtro antigrasso **Grease filter**	in alluminio multistrato lavabile in aluminium multilayer, washable
Minima distanza **Min. Distance from hob**	100 cm

PRESTAZIONI - PERFORMANCE

Portata motori **Max airflow**	1300 m3/h
Pression **Max pressure**	430 Pa
Classe energetica **Energy class**	A
Consumo annuo **Annual consumption**	58 kWh/a
Efficenza motore **Motor efficiency**	A
Efficenza luci **Lights efficiency**	A
Efficenza filtri **Filters efficiency**	C – A*
Rumorosità 3° velocità **Noise level at speed 3°**	59 dB

DIMENSIONI SCATOLA - BOX SIZE

95x95x23 - 38 Kg

MOTORI DISPONIBILI SULLA CAPPA O RIMOVIBILI FINO A 6 METRI

kube – 800 m³/h
- 01KITBXMTREA80

Kube - 900 m³/h
- 01KITBXMTREA90

Flat Box - 900 m³/h
- 01FLATBOX900

Flat Box – 1.300 m³/h
- 01FLATBOX1300

Free App at

App Store

ANDROID APP ON Google play

Gea flat inox glass

90-120 cm | A | A | C | 59 dB

CLASS	ANNUAL ENERGY
A	58 kWh
FINO A - UP TO	**MAX PRESSURE**
1300 m³/h	430 Pa

CARATTERISTICHE - FEATURES

Misura - Size	90 X 60 - 120 x 60 cm
Materiale - Material	vetro bianco, cornice inox, white glass, St/Steel frame
Controlli - Controls	telecomando touch ricaricabile e app per smartphone touch rechargeable remote control or app for smartphone
Funzioni - Functions	4 velocità con intensiva, timer, spegnimento automatico, funzione 24h 4 speed with boost, timer, automatic switch off, 24h function
Luci **Lights**	LED 2x4W LED 2x4W
Aspirazione **Extraction**	perimetrale con pannello apribile perimetral with openable panel
Uscita aria - Duction	120 - 150 mm con valvola di non ritorno 120 - 150 with check valve
Tipo d'uso - Type	aspirante - filtrante duction - filtered
Filtro antigrasso **Grease filter**	in alluminio multistrato lavabile in aluminium multilayer, washable
Minima distanza **Min. Distance from hob**	100 cm

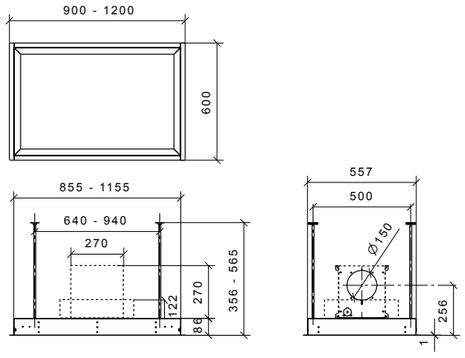

MOTORI DISPONIBILI SULLA CAPPA O RIMOVIBILI FINO A 6 METRI

kube – 800 m³/h
- 01KITBXMTREA80

Kube - 900 m³/h
- 01KITBXMTREA90

Flat Box - 900 m³/h
- 01FLATBOX900

Flat Box – 1.300 m³/h
- 01FLATBOX1300

DIMENSIONI SCATOLA - BOX SIZE

95x62x43 - 132x72x53 cm - 23 - 30 Kg

FILTRI OPTIONAL - OPTIONAL FILTERS

Total grease filter filtro aggiuntivo antigrassi 95% (A*) **Total Grease filter additional grease filter 95% (A*)**	02TG445185
Filtro antiodori ai carboni attivi agganciati ai filtri in alluminio **Charcoal filter coupLED to the aluminium filters**	02FC445185
Hi-Filter filtro antiodore di lunga durata, lavabile e rigenerabile **Hi-Filter long-lasting, washable and regenerable odor filter**	02HF445185

VERSIONI - VERSION

cm. 90x60 – inox, vetro bianco – St/steel, white glass
01GEAF090SVWSL

cm. 120x60 – inox, vetro bianco – St/steel, white glass
01GEAF120SVWSL

Free App at

App Store

ANDROID APP ON Google play

Gea flat white/black

90-120 cm | A | A | C | 59 dB

CLASS	ANNUAL ENERGY
A	58 kWh
FINO A - UP TO	**MAX PRESSURE**
1300 m³/h	430 Pa

CARATTERISTICHE - FEATURES

Misura - Size	90 X 60 - 120 x 60 cm
Materiale - Material	verniciata bianca o nera white or black painted
Controlli - Controls	telecomando touch ricaricabile e app per smartphone touch rechargeable remote control or app for smartphone
Funzioni - Functions	4 velocità con intensiva, timer, spegnimento automatico, funzione 24h 4 speed with boost, timer, automatic switch off, 24h function
Luci **Lights**	LED 4x1W LED 4x1W
Aspirazione **Extraction**	perimetrale con pannello apribile perimetral with openable panel
Uscita aria - Duction	120 - 150 mm con valvola di non ritorno 120 - 150 with check valve
Tipo d'uso - Type	aspirante - filtrante duction - filtered
Filtro antigrasso **Grease filter**	in alluminio multistrato lavabile in aluminium multilayer, washable
Minima distanza **Min. Distance from hob**	100 cm

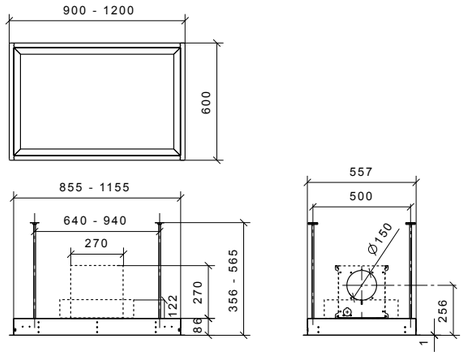

MOTORI DISPONIBILI SULLA CAPPA O RIMOVIBILI FINO A 6 METRI

kube – 800 m³/h
- 01KITBXMTREA80

Kube - 900 m³/h
- 01KITBXMTREA90

Flat Box - 900 m³/h
- 01FLATBOX900

Flat Box – 1.300 m³/h
- 01FLATBOX1300

DIMENSIONI SCATOLA - BOX SIZE

95x62x43 - 132x72x53 cm - 20 - 24 Kg

FILTRI OPTIONAL - OPTIONAL FILTERS

Total grease filter filtro aggiuntivo antigrassi 95% (A*) **Total Grease filter additional grease filter 95% (A*)**	02TG445185
Filtro antiodori ai carboni attivi agganciati ai filtri in alluminio **Charcoal filter coupLED to the aluminium filters**	02FC445185
Hi-Filter filtro antiodore di lunga durata, lavabile e rigenerabile **Hi-Filter long-lasting, washable and regenerable odor filter**	02HF445185

VERSIONI - VERSION

cm. 90x60 – bianca – white
01GEAFL090WHSP

cm. 90x60 – nera – black
01GEAFL090BLSP

cm. 120x60 – bianca – white
01GEAFL120WHSP

cm. 120x60 – nera – black
01GEAFL120BLSP

Free App at

App Store

ANDROID APP ON Google play

Gea inox

90-120 cm | A | A | C | 59 dB

CLASS	ANNUAL ENERGY
A	58 kWh
FINO A - UP TO	**MAX PRESSURE**
1300 m³/h	430 Pa

CARATTERISTICHE - FEATURES

Misura - Size	90 X 60 - 120 x 60 cm
Materiale - Material	cornice e pannelli in inox satinato, struttura zincata frame and panels in scotch brite St-steel, body galvanized
Controlli - Controls	telecomando touch ricaricabile e app per smartphone touch rechargeable remote control or app for smartphone
Funzioni - Functions	4 velocità con intensiva, timer, spegnimento automatico, funzione 24h 4 speed with boost, timer, automatic switch off, 24h function
Luci **Lights**	LED 2x7W LED 2x7W
Aspirazione **Extraction**	perimetrale con pannello apribile perimetral with openable panel
Uscita aria - Duction	120 - 150 mm con valvola di non ritorno 120 - 150 with check valve
Tipo d'uso - Type	aspirante - filtrante duction - filtered
Filtro antigrasso **Grease filter**	in alluminio multistrato lavabile in aluminium multilayer, washable
Minima distanza **Min. Distance from hob**	100 cm

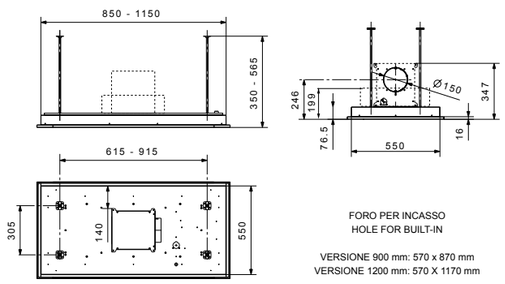

FORO PER INCASSO
HOLE FOR BUILT-IN

VERSIONE 900 mm: 570 x 870 mm
VERSIONE 1200 mm: 570 X 1170 mm

MOTORI DISPONIBILI SULLA CAPPA O RIMOVIBILI FINO A 6 METRI

kube – 800 m³/h
- 01KITBXMTREA80

Kube - 900 m³/h
- 01KITBXMTREA90

Flat Box - 900 m³/h
- 01FLATBOX900

Flat Box – 1.300 m³/h
- 01FLATBOX1300

DIMENSIONI SCATOLA - BOX SIZE

95x62x43 - 132x72x53 cm - 23 - 30 Kg

VERSIONI - VERSION

cm. 90x60 – inox – St/steel
01GEA090ST

cm. 120x60 – inox – St/steel
01GEA120ST

FILTRI OPTIONAL - OPTIONAL FILTERS

Total grease filter filtro aggiuntivo antigrassi 95% (A*) **Total Grease filter additional grease filter 95% (A*)**	02TG429284
Filtro antiodori ai carboni attivi agganciati ai filtri in alluminio **Charcoal filter coupLED to the aluminium filters**	02FC429284
Hi-Filter filtro antiodore di lunga durata, lavabile e rigenerabile **Hi-Filter long-lasting, washable and regenerable odor filter**	02HF429284

Free App at

App Store

ANDROID APP ON Google play

Gea glass

90-120 cm | A | A | C | 59 dB

CLASS	ANNUAL ENERGY
A	58 kWh
FINO A - UP TO	**MAX PRESSURE**
1300 m³/h	430 Pa

CARATTERISTICHE - FEATURES

Misura - Size	90 X 60 - 120 x 60 cm
Materiale - Material	pannello in vetro, cornice in inox satinato, struttura zincata glass panel, frame in scotch brite St-steel, body galvanized
Controlli - Controls	telecomando touch ricaricabile e app per smartphone touch rechargeable remote control or app for smartphone
Funzioni - Functions	4 velocità con intensiva, timer, spegnimento automatico, funzione 24h 4 speed with boost, timer, automatic switch off, 24h function
Luci **Lights**	LED 4x3W LED 4x3W
Aspirazione **Extraction**	perimetrale con pannelli apribili perimetral with openable panels
Uscita aria - Duction	120 - 150 mm con valvola di non ritorno 120 - 150 with check valve
Tipo d'uso - Type	aspirante - filtrante duction - filtered
Filtro antigrasso **Grease filter**	in alluminio multistrato lavabile in aluminium multilayer, washable
Minima distanza **Min. Distance from hob**	100 cm

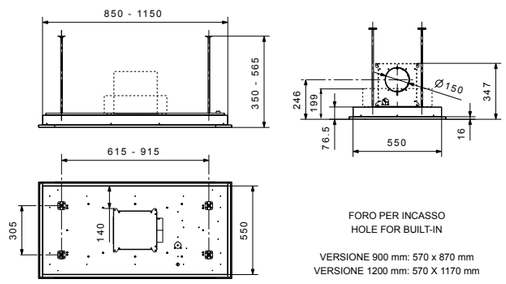

FORO PER INCASSO
HOLE FOR BUILT-IN

VERSIONE 900 mm: 570 x 870 mm
VERSIONE 1200 mm: 570 X 1170 mm

MOTORI DISPONIBILI SULLA CAPPA O RIMOVIBILI FINO A 6 METRI

kube – 800 m³/h
- 01KITBXMTREA80

Kube - 900 m³/h
- 01KITBXMTREA90

Flat Box - 900 m³/h
- 01FLATBOX900

Flat Box – 1.300 m³/h
- 01FLATBOX1300

DIMENSIONI SCATOLA - BOX SIZE

95x62x43 - 132x72x53 cm - 26 - 33 Kg

VERSIONI - VERSION

cm. 90x60 – inox, vetro bianco – St/steel, white glass
01GEA090STW

cm. 120x60 – inox, vetro bianco – St/steel, white glass
01GEA120STW

FILTRI OPTIONAL - OPTIONAL FILTERS

Total grease filter filtro aggiuntivo antigrassi 95% (A*) **Total Grease filter additional grease filter 95% (A*)**	02TG429284
Filtro antiodori ai carboni attivi agganciati ai filtri in alluminio **Charcoal filter coupLED to the aluminium filters**	02FC429284
Hi-Filter filtro antiodore di lunga durata, lavabile e rigenerabile **Hi-Filter long-lasting, washable and regenerable odor filter**	02HF429284

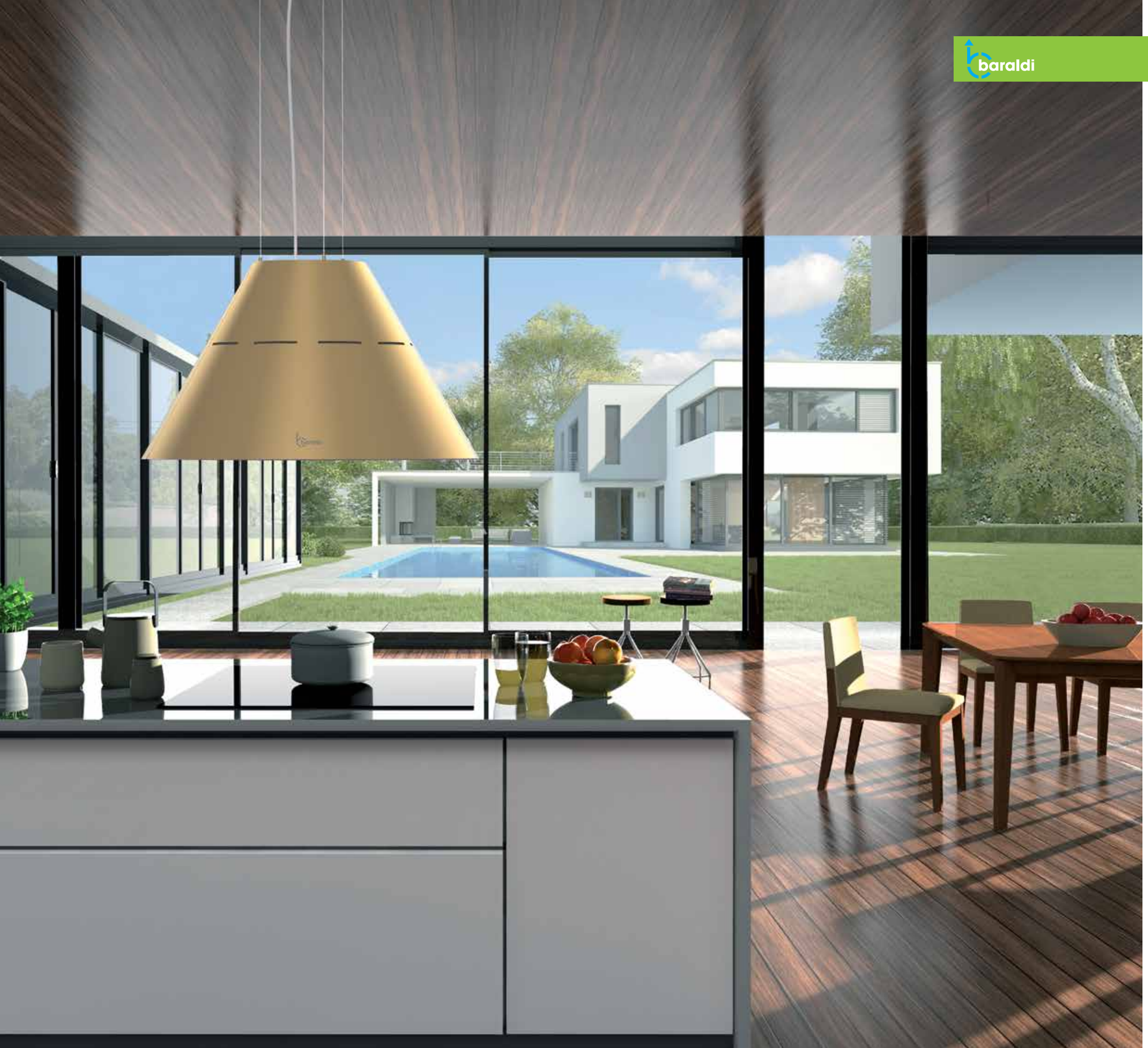

Eva

Elegante e preziosa dona prestigio in cucina

Elegant and precious, it gives prestige in the kitchen

Una serie di cappe dalle forme pulite e raffinate che possono essere appese facilmente all'altezza desiderata con dei sottili e resistenti cavi in acciaio. Sono tutte dotate di motori di ultima generazione, in classe A+ o A fino a 900 m^3/h, e di LED ad alta potenza e basso consumo. Oltre ai comandi elettronici su alcuni modelli è possibile utilizzare il nuovo il telecomando con funzioni evolute. Sono prodotti da usare in versione filtrante attraverso i filtri ai carboni attivi anti odori o a lunga durata lavabili, sempre in dotazione.

A series of cooker hoods with clean and refined shapes that can be easily hung, at the desired height, with thin and resistant steel cables. They are all equipped with the latest generation motors, in class A + or A up to 900 m^3/h, and high power and low consumption LEDs. In addition to the electronic controls, on some models, you can use the remote control with advanced features. They are products to be used in the filtering version through the charcooal filter or long lasting anti-odor washable filters always supplied.

Eva

Una perfetta forma conica per una cappa appesa bella, raffinata e piena di fascino. E' un prodotto disponibile nella finitura inox, bianca o nella nuova e sorprendente colorazione oro d'oriente che dona prestigio nelle cucine più importanti. Dotata di un motore di ultima generazione da 800 m³/h e di LED ad alta potenza, si controlla attraverso un telecomando. La filtrazione avviene tramite filtri al carbone o con l'hi-filter che può essere lavato e rigenerato per una durata complessiva fino a 3 anni.

A perfect conical shape for a beautiful, refined and full of charm pendent cooker hood. It is a product available in stainless steel, white or in the new and surprising oriental gold color that gives prestige in the most important kitchens. Equipped with a latest generation motor of 800 m³/h and high power LEDs can be controlled via a remote control. Filtration takes place through carbon filters or with the hi-filter that can be washed and regenerated for a total duration up to 3 years.

60 cm | **800** m³/h | **REMOTE** CONTROL | **LED** LIGHTS | **A**

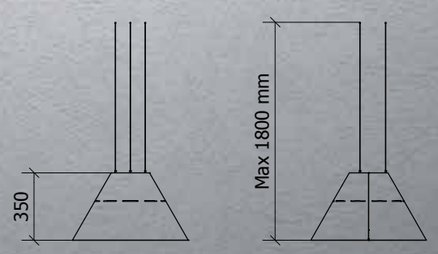

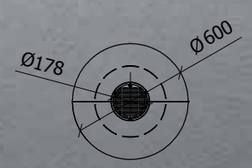

cm. 60 – bianca – white - 800m³/h
- 01EVAIS060WH80

cm. 60 – dorata – gold - 800m³/h
- 01EVAIS060SG80

cm. 60 – inox – St/Steel - 800m³/h
- 01EVAIS060ST80

CARATTERISTICHE - FEATURES

Misura - Size	60 cm
Materiale - Material	corpo cappa bianca, inox satinato o color oro body white painted, St/steel scotch brite or in gold
Controlli - Controls	telecomando a radio frequenza radio frequency remote control
Funzioni - Functions	4 velocità con intensiva, timer, spegnimento automatico, ind.pulizia/sost. filtri 4 speed with boost, timer, automatic switch off, filter cleaning and replacement indicator
Luci **Lights**	LED 4x1W LED 4x1W
Aspirazione **Extraction**	sul piano inferiore on lower panel
Uscita aria - Duction	150 mm 150 mm
Tipo d'uso - Type	Filtrante Filtered
Filtro antigrasso **Grease filter**	In alluminio multistrato lavabile Aluminium multilayer, washable
Filtro antiodori **Charcoal filters**	2 su i lati motore ai carboni attivi 2 filters on side of motor
Minima distanza **Min. Distance from hob**	60 cm

PRESTAZIONI - PERFORMANCE

Portata motori **Max airflow**	fino a / up to 800 m3/h
Pression **Max pressure**	560 Pa
Classe energetica **Energy class**	A
Consumo annuo **Annual consumption**	58 kWh/a
Efficenza motore **Motor efficiency**	A
Efficenza luci **Lights efficiency**	A
Efficenza filtri **Filters efficiency**	C – A*
Rumorosità 3° velocità **Noise level at speed 3°**	57 dB

FILTRI OPTIONAL - OPTIONAL FILTERS

Hi-Filter filtro antiodore di lunga durata, lavabile e rigenerabile **Hi-Filter long-lasting, washable and regenerable odor filter**	02HF277295

DIMENSIONI SCATOLA - BOX SIZE 65x55x55 cm - 26 Kg

Lady

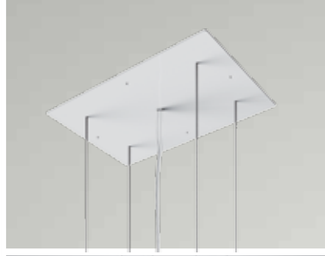

Un'interpretazione aggiornata della forma piramidale per una nuova cappa della serie full color. E' disponibile nei colori bianco o nero oppure con la moderna finitura anche personalizzabile. Arreda e caratterizza la cucina in maniera semplice, leggera ma evoluta. E' dotata di motori fino a 900 m³/h, di LED ad alta potenza luminosa e basso consumo e di un comodo e pratico telecomando. La filtrazione avviene tramite filtri al carbone o con l'hi-filter che può essere lavato e rigenerato per una durata complessiva fino a 3 anni.

An updated interpretation of the pyramid shape for a new cooker hood belongs to the full-color series. It is available in white or black color or with a modern customizable finish. Decorates and characterizes the kitchen in a simple, light but evolved way. It is equipped with engines up to 900 m³/h, high power and low power LEDs and a convenient and practical remote control. Filtration takes place through carbon filters or with the hi-filter that can be washed and regenerated for a total duration of up to 3 years.

cm. 70x35 – bianca – white - 700m³/h
- 01LAD070WH70

cm. 70x35 – bianca – white - 800m³/h
- 01LAD070WH80

cm. 70x35 – bianca – white - 900m³/h
- 01LAD070WH90

cm. 70x35 – nera – black - 700m³/h
- 01LAD070BL70

cm. 70x35 – nera – black - 800m³/h
- 01LAD070BL80

cm. 70x35 – nera – black - 900m³/h
- 01LAD070BL90

cm. 70x35 – full color – 900m³/h
- 01LAD070FL90

70 cm | **900** m³/h | **REMOTE** CONTROL | **LED** LIGHTS | **A**

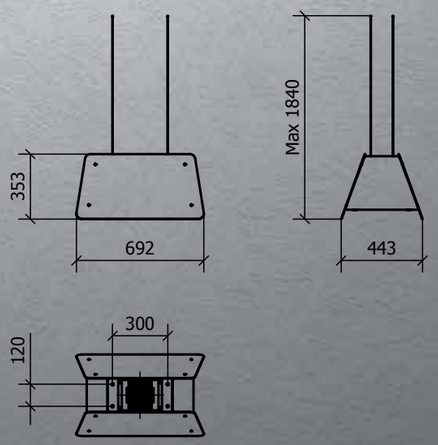

CARATTERISTICHE - FEATURES

Misura - Size	70 x 35 cm
Materiale - Material	corpo cappa verniciato bianco, nero o con finitura full color body in white or black painted, or with full color finiture
Controlli - Controls	telecomando a radio frequenza radio frequency remote control
Funzioni - Functions	4 velocità con intensiva, timer, spegnimento automatico, ind.pulizia/sost. filtri 4 speed with boost, timer, automatic switch off, filter cleaning and replacement indicator
Luci **Lights**	LED 2x4W LED 2x4W
Aspirazione **Extraction**	sul piano inferiore on lower panel
Uscita aria - Duction	150 mm 150 mm
Tipo d'uso - Type	Filtrante Filtered
Filtro antigrasso **Grease filter**	In alluminio multistrato lavabile Aluminium multilayer, washable
Filtro antiodori **Charcoal filters**	ai carboni attivi agganciato al filtro alluminio smell filter coupled with aluminium filter
Minima distanza **Min. Distance from hob**	60 cm

PRESTAZIONI - PERFORMANCE

Portata motori **Max airflow**	fino a / up to 900 m3/h
Pression **Max pressure**	560 Pa
Classe energetica **Energy class**	A
Consumo annuo **Annual consumption**	58 kWh/a
Efficenza motore **Motor efficiency**	A
Efficenza luci **Lights efficiency**	A
Efficenza filtri **Filters efficiency**	C – A*
Rumorosità 3° velocità **Noise level at speed 3°**	57 dB

FILTRI OPTIONAL - OPTIONAL FILTERS

Hi-Filter filtro antiodore di lunga durata, lavabile e rigenerabile 02HF405185
Hi-Filter long-lasting, washable and regenerable odor filter

DIMENSIONI SCATOLA - BOX SIZE

94x64x45 cm - 17 Kg

Modus

90 cm | 900 m³/h | REMOTE CONTROL | LED LIGHTS | A

Un prodotto nuovo dalla forma lineare e pulita. Si abbina perfettamente nelle cucine di design e di nuova tendenza.
E' una cappa dotata di motori fino a 900 m³/h, di LED ad alta potenza luminosa e basso consumo. La filtrazione avviene tramite filtri al carbone in dotazione o con l'hi-filter che può essere lavato e rigenerato per una durata complessiva fino a 3 anni.

A new product with a linear and clean shape. It combines perfectly with new design and trendy kitchens. It is a cooker hood equipped with motors up to 900 m³/h, of high luminous and low power LEDs. Filtration takes place using the supplied carbon filters or the hi-filter that can be washed and regenerated for a total duration up to 3 years.

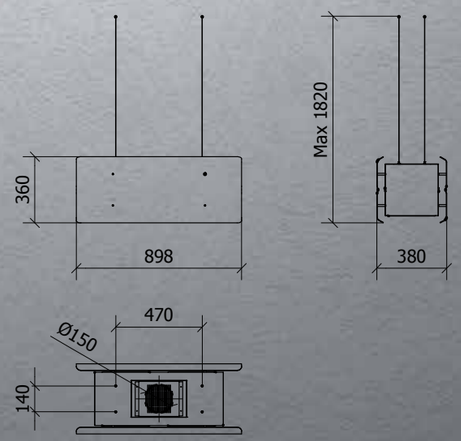

cm. 90x40 – bianca – white - 700m³/h - 01MOD090WH70

cm. 90x40 – bianca – white - 800m³/h - 01MOD090WH80

cm. 90x40 – bianca – white - 900m³/h - 01MOD090WH90

cm. 90x40 – nera – black - 700m³/h - 01MOD090BL70

cm. 90x40 – nera – black - 800m³/h - 01MOD090BL80

cm. 90x40 – nera – black - 900m³/h - 01MOD090BL90

CARATTERISTICHE - FEATURES

Misura - Size	90 x 40 cm
Materiale - Material	corpo cappa verniciato bianco o nero, frontale inox body in white or black painted, st/stell frontal
Controlli - Controls	pulsantiera elettronica retroilluminata backlit electronic control
Funzioni - Functions	4 velocità con intensiva, timer, spegnimento automatico, ind.pulizia/sost. filtri 4 speed with boost, timer, automatic switch off, filter cleaning and replacement indicator
Luci **Lights**	LED 2x4W LED 2x4W
Aspirazione **Extraction**	sul piano inferiore on lower panel
Uscita aria - Duction	150 mm 150 mm
Tipo d'uso - Type	Filtrante Filtered
Filtro antigrasso **Grease filter**	In alluminio multistrato lavabile Aluminium multilayer, washable
Filtro antiodori **Charcoal filters**	2 su i lati motore ai carboni attivi 2 filters on side of motor
Minima distanza **Min. Distance from hob**	60 cm

PRESTAZIONI - PERFORMANCE

Portata motori **Max airflow**	fino a / up to 900 m3/h
Pression **Max pressure**	560 Pa
Classe energetica **Energy class**	A
Consumo annuo **Annual consumption**	58 kWh/a
Efficenza motore **Motor efficiency**	A
Efficenza luci **Lights efficiency**	A
Efficenza filtri **Filters efficiency**	C – A*
Rumorosità 3° velocità **Noise level at speed 3°**	57 dB

FILTRI OPTIONAL - OPTIONAL FILTERS

Hi-Filter filtro antiodore di lunga durata, lavabile e rigenerabile **Hi-Filter long-lasting, washable and regenerable odor filter**	02HF445185

DIMENSIONI SCATOLA - BOX SIZE 100x51x78 cm - 25 Kg

Dessy

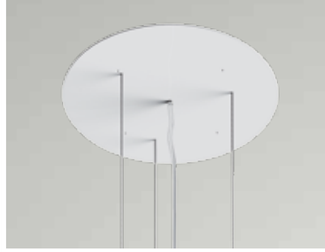

Un modello in acciaio e vetro. Un cilindro luminoso di grande effetto, con due vetri curvi e luci a LED sul piano inferiore. La superficie esterna si illumina durante il funzionamento. E' dotata di motori di ultima generazione fino a 900 m³/h, LED ad alta potenza e basso consumo, telecomando e aspirazione perimetrale. Oltre ai filtri di serie ai carboni attivi è disponibile la versione Hi-filter lavabile e rigenerabile per una durata fino a 3 anni.

A model made of steel and glass. A luminous cylinder of great effect, with two curved glass and LED lights on the lower level. The external surface lights up during operation. It is equipped with latest generation motors up to 900 m³/h, high power and low consumption LEDs, remote control and perimeter extraction. In addition to the standard filters with activated carbons, is available the washable and regenerable Hi-filter version for a duration up to 3 years.

40 cm | **900** m³/h | **REMOTE** CONTROL | **LED** LIGHTS | **A**

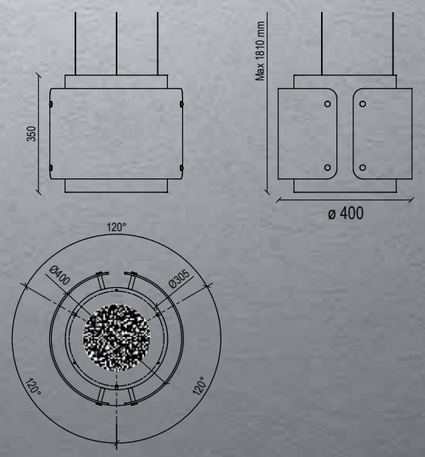

cm. 40 – inox, vetro bianco – St/steel, white glass - 700m³/h
- 01DESIS040STW70

cm. 40 – inox, vetro bianco – St/steel, white glass - 800m³/h
- 01DESIS040STW80

cm. 40 – inox, vetro bianco – St/steel, white glass - 900m³/h
- 01DESIS040STW90

CARATTERISTICHE - FEATURES

Misura - Size	40 cm
Materiale - Material	corpo cappa inox satinato scotch brite, vetri curvi in bianco diffusore body in St/steel scotch brite, curved glasses in white diffuser
Controlli - Controls	telecomando a radio frequenza radio frequency remote control
Funzioni - Functions	4 velocità con intensiva, timer, spegnimento automatico, ind.pulizia/sost. filtri 4 speed with boost, timer, automatic switch off, filter cleaning and replacement indicator
Luci **Lights**	LED 2x1W LED 2x1W
Aspirazione **Extraction**	perimetrale con pannello rimovibile perimetral with removable panel
Uscita aria - Duction	150 mm 150 mm
Tipo d'uso - Type	Filtrante Filtered
Filtro antigrasso **Grease filter**	In alluminio multistrato lavabile Aluminium multilayer, washable
Filtro antiodori **Charcoal filters**	ai carboni attivi agganciato al filtro alluminio smell filter coupled with aluminium filter
Minima distanza **Min. Distance from hob**	60 cm

PRESTAZIONI - PERFORMANCE

Portata motori **Max airflow**	fino a / up to 900 m3/h
Pression **Max pressure**	560 Pa
Classe energetica **Energy class**	A
Consumo annuo **Annual consumption**	58 kWh/a
Efficenza motore **Motor efficiency**	A
Efficenza luci **Lights efficiency**	A
Efficenza filtri **Filters efficiency**	C – A*
Rumorosità 3° velocità **Noise level at speed 3°**	57 dB

FILTRI OPTIONAL - OPTIONAL FILTERS

Hi-Filter filtro antiodore di lunga durata, lavabile e rigenerabile **Hi-Filter long-lasting, washable and regenerable odor filter**	02HF190170

DIMENSIONI SCATOLA - BOX SIZE 65x45x54 cm - 18 Kg

Ideal

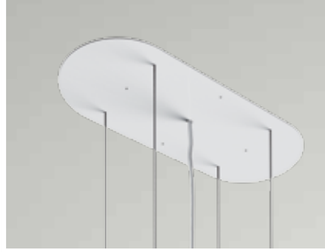

Una cappa appesa con grande personalità. Elegante, dalla linea morbida e sensuale con i suoi vetri curvi, è dotata di luci a LED sul piano inferiore e superiore che garantiscono un'ottima illuminazione del piano cottura. E' dotata di motori di ultima generazione fino a 900 m³/h, comandi elettronici e aspirazione perimetrale. Oltre ai filtri di serie ai carboni attivi è disponibile la versione Hi-filter lavabile e rigenerabile per una durata fino a 3 anni.

A hanging cooker hood with great personality. Elegant, soft and sensual with its curved glass is equipped with LED lights on the bottom and top that provide excellent lighting of the hob. It is equipped with latest generation motors up to 900 m³/h, electronic controls and perimeter extraction. In addition to the standard filters with activated carbons, the washable and regenerable Hi-filter version is available for a duration up to 3 years.

cm. 70x35 – inox, vetro bianco – St/steel, white glass - 700m³/h
- 01IDEIS070STW70

cm. 70x35 – inox, vetro bianco – St/steel, white glass - 800m³/h
- 01IDEIS070STW80

cm. 70x35 – inox, vetro bianco – St/steel, white glass - 900m³/h
- 01IDEIS070STW90

70 cm | **900** m³/h | **REMOTE** CONTROL | **LED** LIGHTS | **A**

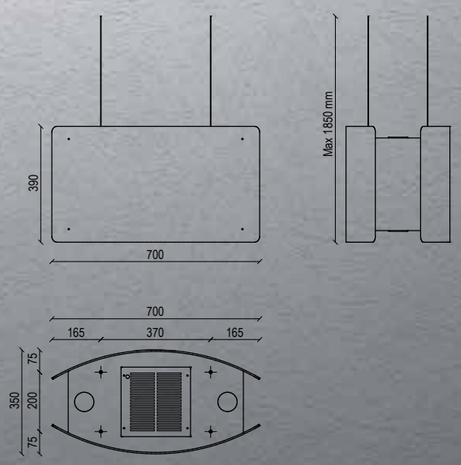

CARATTERISTICHE - FEATURES

Misura - Size	70x35 cm
Materiale - Material	cappa inox satinato scotch brite, vetri frontali curvi bianchi body in St/steel scotch brite, frontal curved glasses in white
Controlli - Controls	pulsantiera elettronica retroilluminata backlit electronic control
Funzioni - Functions	4 velocità con intensiva, timer, spegnimento automatico, ind.pulizia/sost. filtri 4 speed with boost, timer, automatic switch off, filter cleaning and replacement indicator
Luci **Lights**	LED 4x3W LED 4x3W
Aspirazione **Extraction**	perimetrale con pannello apribile perimetral with openable panel
Uscita aria - Duction	150 mm 150 mm
Tipo d'uso - Type	Filtrante Filtered
Filtro antigrasso **Grease filter**	In alluminio multistrato lavabile Aluminium multilayer, washable
Filtro antiodori **Charcoal filters**	ai carboni attivi agganciato al filtro alluminio smell filter coupled with aluminium filter
Minima distanza **Min. Distance from hob**	60 cm

PRESTAZIONI - PERFORMANCE

Portata motori **Max airflow**	fino a / up to 900 m3/h
Pression **Max pressure**	560 Pa
Classe energetica **Energy class**	A
Consumo annuo **Annual consumption**	58 kWh/a
Efficenza motore **Motor efficiency**	A
Efficenza luci **Lights efficiency**	A
Efficenza filtri **Filters efficiency**	C – A*
Rumorosità 3° velocità **Noise level at speed 3°**	57 dB

FILTRI OPTIONAL - OPTIONAL FILTERS

Hi-Filter filtro antiodore di lunga durata, lavabile e rigenerabile **Hi-Filter long-lasting, washable and regenerable odor filter**	02HF190170

DIMENSIONI SCATOLA - BOX SIZE 94x64x45 cm - 18 Kg

Alexa

Un design sorprendente. Una cappa appesa che può essere installata con 4 cavi in acciaio. I due vetri frontali si illuminano per dare all'ambiente un'atmosfera di piacevole luce. Nella versione più evoluta è possibile scegliere il colore di illuminazione che con un telecomando può cambiare a piacimento. Motori efficienti fino a 900 m3/h, luci a LED a basso consumo e un telecomando per il controllo completano la dotazione. Oltre ai filtri di serie ai carboni attivi è disponibile la versione Hi-filter lavabile e rigenerabile per una durata fino a 3 anni.

An amazing design. A perfect pendent hood that can be installed with 4 steel cables. The two front glasses windows light up to give the room an atmosphere of pleasant light. In the more evolved version it is possible to choose the color of lighting that can be changed with a remote control at will. Efficient motors dedicated to low consumption up to 900 m3 / h, low-consumption LED lights and a remote control complete the equipment. In addition to the standard filters with activated carbons, the washable and regenerable Hi-filter version is available for a duration up to 3 years.

90 cm | **900** m³/h | **REMOTE** CONTROL | **RGB** LIGHTS | **A**

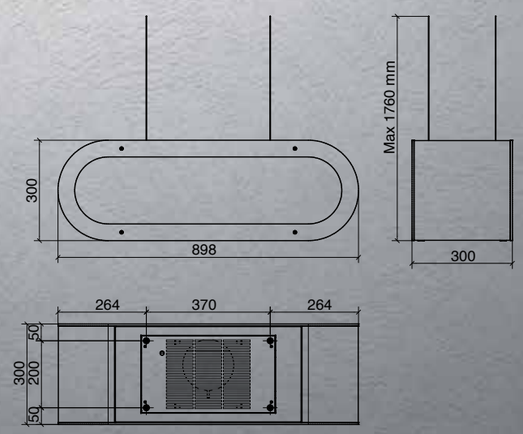

cm. 90x30 – inox, vetro bianco – St/steel, white glass - 700m³/h
- 01ALXIS090ST70

cm. 90x30 – inox, vetro bianco – St/steel, white glass - 800m³/h
- 01ALXIS090ST80

cm. 90x30 – inox, vetro bianco – St/steel, white glass - 900m³/h
- 01ALXIS090ST90

cm. 90x30 – inox, vetro bianco RGB – St/steel, white glass RGB - 900m³/h
- 01ALXISRGB90ST90

CARATTERISTICHE - FEATURES

Misura - Size	90x30 cm
Materiale - Material	corpo cappa inox satinato scotch brite, vetri diffusori con bordo nero body in St/steel scotch brite, diffuser glasses with black edge
Controlli - Controls	telecomando a radio frequenza radio frequency remote control
Funzioni - Functions	4 velocità con intensiva, timer, spegnimento automatico, ind.pulizia/sost. filtri 4 speed with boost, timer, automatic switch off, filter cleaning and replacement indicator
Luci **Lights**	LED 2x4W LED 2x4W
Aspirazione **Extraction**	perimetrale con pannello apribile perimetral with openable panel
Uscita aria - Duction	150 mm 150 mm
Tipo d'uso - Type	Filtrante Filtered
Filtro antigrasso **Grease filter**	In alluminio multistrato lavabile Aluminium multilayer, washable
Filtro antiodori **Charcoal filters**	ai carboni attivi agganciato al filtro alluminio smell filter coupled with aluminium filter
Minima distanza **Min. Distance from hob**	60 cm

PRESTAZIONI - PERFORMANCE

Portata motori **Max airflow**	fino a / up to 900 m3/h
Pression **Max pressure**	560 Pa
Classe energetica **Energy class**	A
Consumo annuo **Annual consumption**	58 kWh/a
Efficenza motore **Motor efficiency**	A
Efficenza luci **Lights efficiency**	A
Efficenza filtri **Filters efficiency**	C – A*
Rumorosità 3° velocità **Noise level at speed 3°**	57 dB

FILTRI OPTIONAL - OPTIONAL FILTERS

Hi-Filter filtro antiodore di lunga durata, lavabile e rigenerabile 02HF498145
Hi-Filter long-lasting, washable and regenerable odor filter

DIMENSIONI SCATOLA - BOX SIZE

94x36x47 cm - 23 Kg

Domina

Un modello della serie appesa in acciaio con ampi vetri diffusori sui 4 lati. Una cappa che diventa lampada d'ambiente illuminandosi sulle superfici e creando un effetto originale.
E' dotata di motori di ultima generazione fino a 900 m³/h, comandi elettronici, luci a LED ad alta potenza e basso consumo e aspirazione perimetrale. Oltre ai filtri di serie ai carboni attivi è disponibile la versione Hi-filter lavabile e rigenerabile per una durata fino a 3 anni.

A model of the hanging series in St/steel with large glasses diffusers on 4 sides. A cooker hood that becomes an ambient light, illuminating on surfaces and creating an original effect. It is equipped with latest generation motors up to 900 m³/h, electronic controls, high power and low consumption LED lights and perimeter extraction. In addition to the standard filters with activated carbons, the washable and regenerable Hi-filter version is available for a duration up to 3 years.

cm. 60x60 – inox, vetro bianco – St/steel, white glass - 700m³/h
- 01DOM060STG70

cm. 60x60 – inox, vetro bianco – St/steel, white glass - 800m³/h
- 01DOM060STG80

cm. 60x60 – inox, vetro bianco – St/steel, white glass - 900m³/h
- 01DOM060STG90

60 cm | 900 m³/h | ELECTRONIC CONTROL | LED LIGHTS | A

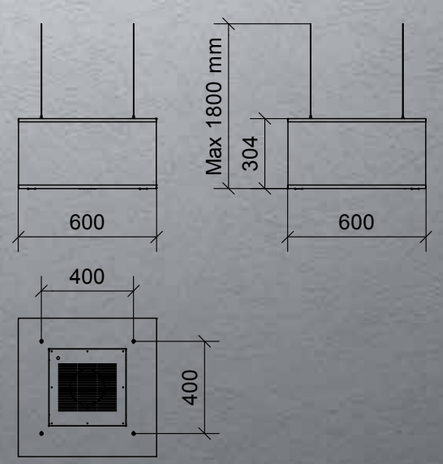

CARATTERISTICHE - FEATURES

Misura - Size	60 x 60 cm
Materiale - Material	cappa inox satinato scotch brite, vetri bianchi diffusori body in St/steel scotch brite, diffuser white glasses
Controlli - Controls	pulsantiera elettronica retroilluminata backlit electronic control
Funzioni - Functions	4 velocità con intensiva, timer, spegnimento automatico, ind.pulizia/sost. filtri 4 speed with boost, timer, automatic switch off, filter cleaning and replacement indicator
Luci **Lights**	LED 4x1W LED 4x1W
Aspirazione **Extraction**	perimetrale con pannello apribile perimetral with openable panel
Uscita aria - Duction	150 mm 150 mm
Tipo d'uso - Type	Filtrante Filtered
Filtro antigrasso **Grease filter**	In alluminio multistrato lavabile Aluminium multilayer, washable
Filtro antiodori **Charcoal filters**	2 su i lati motore ai carboni attivi 2 filters on side of motor
Minima distanza **Min. Distance from hob**	60 cm

FILTRI OPTIONAL - OPTIONAL FILTERS

Hi-Filter filtro antiodore di lunga durata, lavabile e rigenerabile **Hi-Filter long-lasting, washable and regenerable odor filter**	02HF345358

PRESTAZIONI - PERFORMANCE

Portata motori **Max airflow**	fino a / up to 900 m3/h
Pression **Max pressure**	560 Pa
Classe energetica **Energy class**	A
Consumo annuo **Annual consumption**	58 kWh/a
Efficenza motore **Motor efficiency**	A
Efficenza luci **Lights efficiency**	A
Efficenza filtri **Filters efficiency**	C – A*
Rumorosità 3° velocità **Noise level at speed 3°**	57 dB

DIMENSIONI SCATOLA - BOX SIZE 55x55x65 cm - 35 Kg

Metropolis

Una cappa appesa con il doppio piano in vetro bianco e nero che dona grande eleganza alle cucine di stile. E' dotata di pulsantiera a sfioramento e motori efficienti fino a 900 m³/h dedicati al basso consumo, aspirazione perimetrale, lampade a LED sopra e sotto che garantiscono una perfetta illuminazione del piano cottura e dell'ambiente in cucina. Oltre ai filtri di serie ai carboni attivi è disponibile la versione Hi-filter lavabile e rigenerabile per una durata fino a 3 anni.

A hanging cooker hood with double vertical black and white glass that gives great elegance to the stylish kitchens. It is equipped with touch controls and efficient motors up to 900 m³/h dedicated to low consumption, perimetral extraction, LED lamps above and below that guarantee perfect illumination of the hob and the environment in the kitchen. In addition to the standard filters with activated carbons, the washable and regenerable Hi-filter version is available up to 3 years.

cm. 90x35 – inox, vetro – St/steel, glass - 700m³/h
- 01MTP090ST70

cm. 90x35 – inox, vetro – St/steel, glass - 800m³/h
- 01MTP090ST80

cm. 90x35 – inox, vetro – St/steel, glass - 900m³/h
- 01MTP090ST90

90 cm | 900 m³/h | TOUCH CONTROL | LED LIGHTS | A

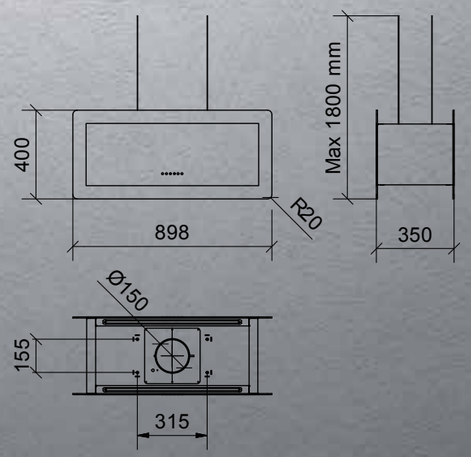

CARATTERISTICHE - FEATURES

Misura - Size	90 x 35 cm
Materiale - Material	corpo cappa inox satinato scotch brite, vetri bianchi e neri body in St/steel scotch brite, black and white glasses
Controlli - Controls	pulsantiera a sfioramento retroilluminata backlit touch control
Funzioni - Functions	4 velocità con intensiva, timer, spegnimento automatico, ind.pulizia/sost. filtri 4 speed with boost, timer, automatic switch off, filter cleaning and replacement indicator
Luci **Lights**	LED 4x6W LED 4x6W
Aspirazione **Extraction**	perimetrale con pannello apribile perimetral with openable panel
Uscita aria - Duction	150 mm 150 mm
Tipo d'uso - Type	Filtrante Filtered
Filtro antigrasso **Grease filter**	In alluminio multistrato lavabile Aluminium multilayer, washable
Filtro antiodori **Charcoal filters**	2 su i lati motore ai carboni attivi 2 filters on side of motor
Minima distanza **Min. Distance from hob**	60 cm

PRESTAZIONI - PERFORMANCE

Portata motori **Max airflow**	fino a / up to 900 m3/h
Pression **Max pressure**	560 Pa
Classe energetica **Energy class**	A
Consumo annuo **Annual consumption**	58 kWh/a
Efficenza motore **Motor efficiency**	A
Efficenza luci **Lights efficiency**	A
Efficenza filtri **Filters efficiency**	C – A*
Rumorosità 3° velocità **Noise level at speed 3°**	57 dB

FILTRI OPTIONAL - OPTIONAL FILTERS

Hi-Filter filtro antiodore di lunga durata, lavabile e rigenerabile **Hi-Filter long-lasting, washable and regenerable odor filter**	02HF300185

DIMENSIONI SCATOLA - BOX SIZE 100x51x78 cm - 28 Kg

Trisia appesa

90 cm | 900 m³/h | ELECTRONIC CONTROL | LED LIGHTS | A

Una cappa moderna e funzionale appesa con 4 cavi in acciaio. Sul piano superiore e inferiore 4 lampade orizzontali a LED garantiscono una ottima illuminazione del piano cottura e dell'ambiente in cucina. Frontale inox, vetri bianchi o neri, motori efficienti fino a 900 m³/h dedicati al basso consumo e pulsantiera elettronica completano la dotazione di questa cappa. Oltre ai filtri di serie ai carboni attivi è disponibile la versione Hi-filter lavabile e rigenerabile per una durata fino a 3 anni.

A modern and functional cooker hood hung with 4 steel cables. On the upper and lower level 4 LED horizontal lamps ensure excellent lighting of the hob and the environment in the kitchen. Stainless steel front panel, black or white glass, efficient motors up to 900 m³/h dedicated to low consumption and electronic control panel complete the equipment of this hood. In addition to the standard filters with activated carbons, is available the washable and regenerable Hi-filter version for a duration up to 3 years.

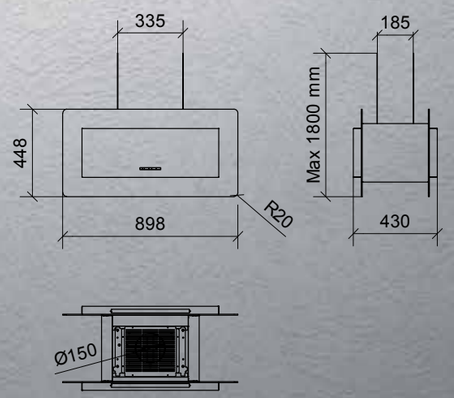

cm. 90x43 – inox, vetro bianco – St/steel, white glass - 700m³/h
- 01TRSAP090STW70

cm. 90x43 – inox, vetro bianco – St/steel, white glass - 800m³/h
- 01TRSAP090STW80

cm. 90x43 – inox, vetro bianco – St/steel, white glass - 900m³/h
- 01TRSAP090STW90

cm. 90x43 – inox, vetro nero – St/steel, black glass - 700m³/h
- 01TRSAP090STB70

cm. 90x43 – inox, vetro nero – St/steel, black glass - 800m³/h
- 01TRSAP090STB80

cm. 90x43 – inox, vetro nero – St/steel, black glass - 900m³/h
- 01TRSAP090STB90

CARATTERISTICHE - FEATURES

Misura - Size	90 x 43 cm
Materiale - Material	corpo cappa inox satinato scotch brite, vetri bianchi o neri body in St/steel scotch brite, white or black glasses
Controlli - Controls	pulsantiera elettronica multifunzione multifunction electronic control
Funzioni - Functions	4 velocità con intensiva, timer, spegnimento automatico, ind.pulizia/sost. filtri 4 speed with boost, timer, automatic switch off, filter cleaning and replacement indicator
Luci **Lights**	LED 4x4W LED 4x4W
Aspirazione **Extraction**	sul piano orizzontale on the horizontal plane
Uscita aria - Duction	150 mm 150 mm
Tipo d'uso - Type	Filtrante Filtered
Filtro antigrasso **Grease filter**	In alluminio multistrato lavabile Aluminium multilayer, washable
Filtro antiodori **Charcoal filters**	2 su i lati motore ai carboni attivi 2 filters on side of motor
Minima distanza **Min. Distance from hob**	60 cm

PRESTAZIONI - PERFORMANCE

Portata motori **Max airflow**	fino a / up to 900 m3/h
Pression **Max pressure**	560 Pa
Classe energetica **Energy class**	A
Consumo annuo **Annual consumption**	58 kWh/a
Efficenza motore **Motor efficiency**	A
Efficenza luci **Lights efficiency**	A
Efficenza filtri **Filters efficiency**	C – A*
Rumorosità 3° velocità **Noise level at speed 3°**	57 dB

FILTRI OPTIONAL - OPTIONAL FILTERS

Hi-Filter filtro antiodore di lunga durata, lavabile e rigenerabile 02HF445185
Hi-Filter long-lasting, washable and regenerable odor filter

DIMENSIONI SCATOLA - BOX SIZE 50x95x75 cm - 28 Kg

Diade

Una cappa appesa solida e lineare. In colore bianco lucido con i piani superiore e inferiore in acciaio. Si integra perfettamente con l'ambiente circostante ed è dotata di motori efficienti fino a 900 m³/h dedicati al basso consumo, aspirazione perimetrale, pulsantiera elettronica retroilluminata e luci a LED ad alta potenza. Oltre ai filtri di serie ai carboni attivi è disponibile la versione Hi-filter lavabile e rigenerabile per una durata fino a 3 anni.

A solid and linear hanging cooker hood. In glossy white with the upper and lower plan in St/steel. It integrates perfectly with the surrounding environment and is equipped with efficient motors up to 900 m³/h dedicated to low consumption, perimeter extraction, backlit electronic control and high power LED lights. In addition to the standard filters with activated carbons, is available the washable and regenerable Hi-filter version for a duration up to 3 years.

60-90 cm | **900** m³/h | **ELECTRONIC** CONTROL | **LED** LIGHTS | **A**

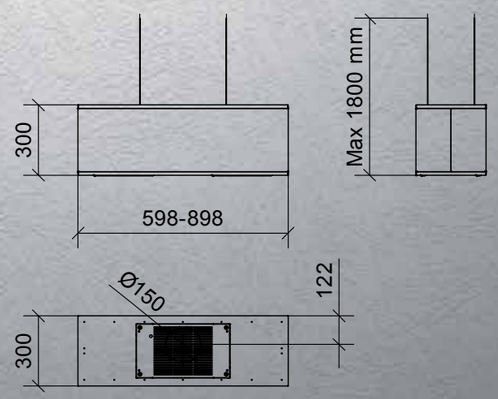

cm. 60x30 – inox, bianco – St/steel, white - 700m³/h
- 01DIA060STW70

cm. 60x30 – inox, bianco – St/steel, white - 800m³/h
- 01DIA060STW80

cm. 60x30 – inox, bianco – St/steel, white - 900m³/h
- 01DIA060STW90

cm. 90x30 – inox, bianco – St/steel, white - 700m³/h
- 01DIA090STW70

cm. 90x30 – inox, bianco – St/steel, white - 800m³/h
- 01DIA090STW80

cm. 90x30 – inox, bianco – St/steel, white - 900m³/h
- 01DIA090STW90

CARATTERISTICHE - FEATURES

Misura - Size	60 x 30 - 90 x 30 cm
Materiale - Material	corpo cappa bianco lucido piani orizzontali inox satinato scotch brite body painted in glossy white, horizontal plans in scotch brite St/steel
Controlli - Controls	pulsantiera elettronica retroilluminata backlit electronic control
Funzioni - Functions	4 velocità con intensiva, timer, spegnimento automatico, ind.pulizia/sost. filtri 4 speed with boost, timer, automatic switch off, filter cleaning and replacement indicator
Luci **Lights**	LED 4x1W LED 4x1W
Aspirazione **Extraction**	perimetrale con pannello apribile perimetral with openable pane
Uscita aria - Duction	150 mm 150 mm
Tipo d'uso - Type	Filtrante Filtered
Filtro antigrasso **Grease filter**	In alluminio multistrato lavabile Aluminium multilayer, washable
Filtro antiodori **Charcoal filters**	2 su i lati motore ai carboni attivi 2 filters on side of motor
Minima distanza **Min. Distance from hob**	60 cm

PRESTAZIONI - PERFORMANCE

Portata motori **Max airflow**	fino a / up to 900 m3/h
Pression **Max pressure**	560 Pa
Classe energetica **Energy class**	A
Consumo annuo **Annual consumption**	58 kWh/a
Efficenza motore **Motor efficiency**	A
Efficenza luci **Lights efficiency**	A
Efficenza filtri **Filters efficiency**	C – A*
Rumorosità 3° velocità **Noise level at speed 3°**	57 dB

FILTRI OPTIONAL - OPTIONAL FILTERS

Hi-Filter filtro antiodore di lunga durata, lavabile e rigenerabile **Hi-Filter long-lasting, washable and regenerable odor filter**	02HF355144

DIMENSIONI SCATOLA - BOX SIZE

65x35x45 cm - 40 Kg - 95x35x45 cm - 45 Kg

Queen

Un design esclusivo

An exclusive design

Una serie di cappe a parete dal design moderno ed elegante.

Sono tutte equipaggiate con componenti di nuova generazione, come i motori in classe A+ o A fino a 900 m^3/h, i LED ad alta potenza e basso consumo e i comandi elettronici a sfioramento o microtouch con funzioni evolute. Si possono sempre configurare in versione aspirante o filtrante con filtri anti odori a lunga durata anche lavabili. In più per chi cerca un prodotto innovativo è possibile abbinare a tutti i modelli un depuratore della famiglia Air-0 per la massima efficienza della pulizia dell'aria oggi disponibile.

A series of wall-mounted cooker hoods with a modern and elegant design.

They are all equipped with new generation components, as the A + or A class motors up to 900 m^3/h, the high power and low consuption LEDs. Furthermore the electronic touch controls or microtouch with advanced functions. They can always be configured in duction version or filtering with long lasting odors filters, even washable. In addition, to those looking for an innovative product, it is possible to combine all models with an air purifier belong to Air-0 family for the most effective air cleaning available today.

Queen

Una nuova eleganza. Una cappa dallo stile raffinato con un doppio piano in vetro nero e argentato. Il modello è dotato del sistema perimetrale su un doppio arco con il pannello che si solleva per facilitare le operazioni di pulizia e manutenzione. La cappa ha motori efficienti a basso consumo, luci a LED orientabili e pulsantiera a sfioramento. Gli optional disponibili sono: Hi-filter o total grease filter.

A new elegance. A cooker hood with a refined style and a double plane glass in black glass and silver. The model is equipped with a perimeter system on the double arch. The panel can lift to facilitate the operations of cleaning and maintenance. The cooker-hood has efficient motors at low-power, orientable LED lights and touch controls. The optional available are: Hi-filter or total grease filter.

cm. 90 - vetro nero - black glass – 700m³/h
- 01QUE090BL70

cm. 90 - vetro nero - black glass – 800m³/h
- 01QUE090BL80

cm. 90 - vetro nero - black glass – 900m³/h
- 01QUE090BL90

90 cm | 900 m³/h | TOUCH CONTROL | LED LIGHTS | A

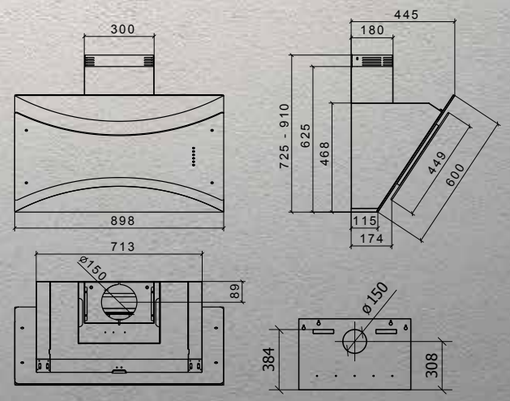

VISTA POSTERIORE
BACK VIEW

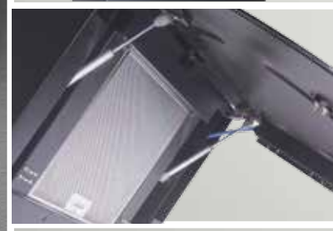

CARATTERISTICHE - FEATURES

Misura - Size	90 cm
Materiale - Material	vetro nero e argento, struttura e camino (optional) verniciato nero black and silver glass, body and chimney (optional) painted black
Controlli - Controls	pulsantiera a sfioramento retroilluminata backlit touch control
Funzioni - Functions	4 velocità con intensiva, timer, spegnimento automatico, ind.pulizia/sost. filtri 4 speed with boost, timer, automatic switch off, filter cleaning and replacement indicator
Luci **Lights**	LED 2x3W orientabili LED 2x3W adjustable
Aspirazione **Extraction**	perimetrale su doppio piano perimetral on double plan
Uscita aria - Duction	120 - 150 mm con valvola di non ritorno 120 - 150 with check valve
Tipo d'uso - Type	Filtrante o aspirante Extractor or filter
Filtro antigrasso **Grease filter**	In alluminio multistrato lavabile Aluminium multilayer, washable
Minima distanza **Min. Distance from hob**	40 cm
Uscita posteriore **Back outlet**	Disponibile sulla struttura Available on structure

FILTRI OPTIONAL - OPTIONAL FILTERS

Total grease filter filtro aggiuntivo antigrassi 95% (A*) **Total Grease filter additional grease filter 95% (A*)**	02TG345358
Filtro antiodori **Charcoal filter**	02FCCARBGRUP
Hi-Filter filtro antiodore di lunga durata, lavabile e rigenerabile **Hi-Filter long-lasting, washable and regenerable odor filter**	02HF345358

PRESTAZIONI - PERFORMANCE

Portata motori **Max airflow**	fino a / up to 900 m3/h
Pression **Max pressure**	590 Pa
Classe energetica **Energy class**	A
Consumo annuo **Annual consumption**	58 kWh/a
Efficenza motore **Motor efficiency**	A
Efficenza luci **Lights efficiency**	A
Efficenza filtri **Filters efficiency**	C – A*
Rumorosità 3° velocità **Noise level at speed 3°**	58 dB

ACCESSORI - ACCESSORIES

Kit camini fisso + estensibile **Kit of chimneys fix + extensible**	01PLZKITCAMBL
Kit depurante - Purification kit **Air-O + total grease filter**	01KITAIRO

DIMENSIONI SCATOLA - BOX SIZE 95x64x64 cm - 36 Kg

Nima

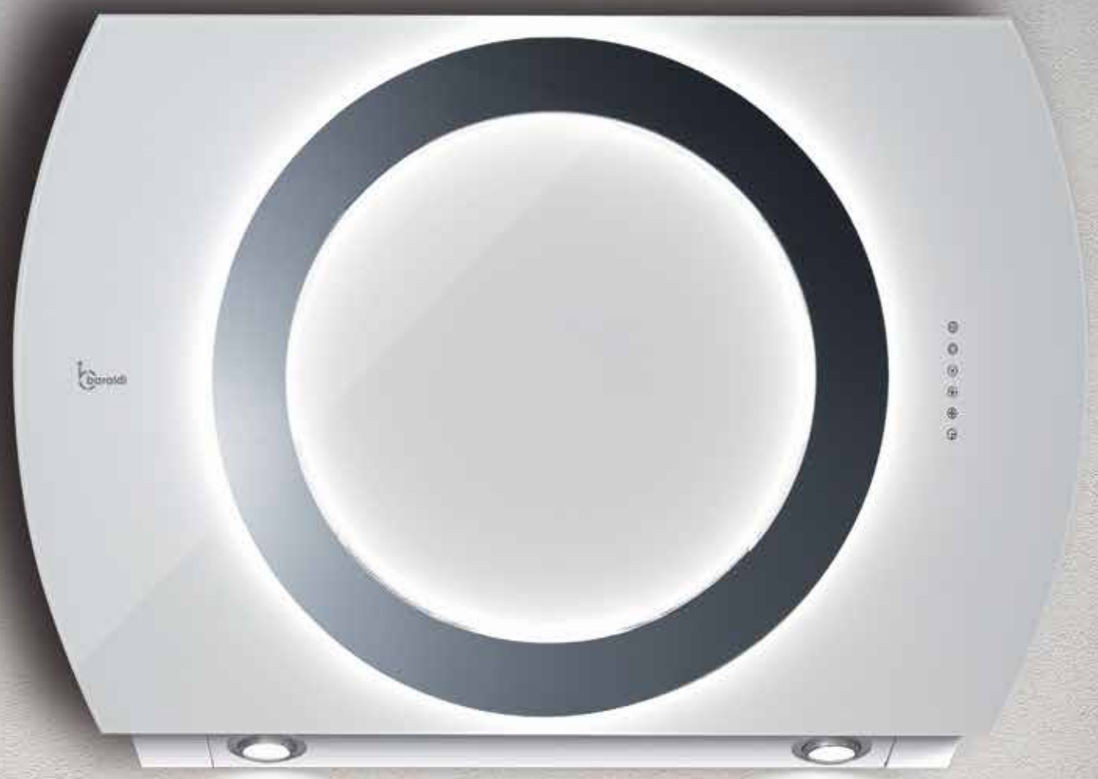

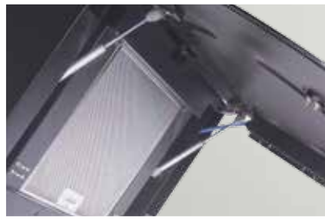

Una elevata capacità di aspirazione concentrata
intorno ad un cerchio perfetto.
L'anello centrale si illumina sui perimetri
per creare un brillante effetto estetico.
Il piano frontale si solleva completamente
per facilitare le operazioni di pulizia e manutenzione.
La cappa è dotata di motori efficienti dedicati al basso
consumo, luci a LED e pulsantiera a sfioramento.
Gli optional disponibili sono: Hi-filter o total grease filter.

High capacity extraction concentrated around a perfect circle.
The ring lights on the perimeter to create a
brilliant effect. The frontal plane can lift completely to
facilitate the operations of cleaning and maintenance.
The cooker hood is equipped with efficient
motors dedicated to low-power, LED lights and touch controls
The optional available are:, Hi-filter or total grease filter.
The cooker hood is equipped with efficient motors dedicated to
low-power, LED lights and touch controls

cm. 90 - vetro nero - black glass - 700m³/h
- 01NIM090BLB70

cm. 90 - vetro bianco - white glass - 700m³/h
- 01NIM090WHW70

cm. 90 - vetro nero - black glass - 800m³/h
- 01NIM090BLB80

cm. 90 - vetro bianco - white glass - 800m³/h
- 01NIM090WHW80

cm. 90 - vetro nero - black glass - 900m³/h
- 01NIM090BLB90

cm. 90 - vetro bianco - white glass - 900m³/h
- 01NIM090WHW90

90 cm | 900 m³/h | TOUCH CONTROL | LED LIGHTS | A

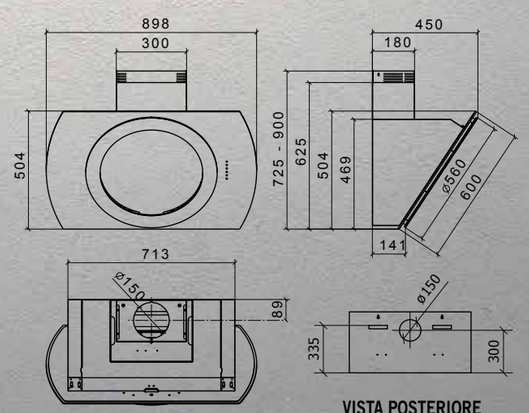

VISTA POSTERIORE
BACK VIEW

CARATTERISTICHE - FEATURES

Misura - Size	90 cm
Materiale - Material	vetro nero o bianco, struttura verniciata, camino (opt.) e anello in inox satinato black or white glass, painted body, chimney (opt.) and ring in scotch brite St/steel
Controlli - Controls	pulsantiera a sfioramento retroilluminata backlit touch control
Funzioni - Functions	4 velocità con intensiva, timer, spegnimento automatico, ind.pulizia/sost. filtri 4 speed with boost, timer, automatic switch off, filter cleaning and replacement indicator
Luci **Lights**	LED 2x3W orientabili LED 2x3W adjustable
Aspirazione **Extraction**	perimetrale circolare circular perimetral
Uscita aria - Duction	120 - 150 mm con valvola di non ritorno 120 - 150 with check valve
Tipo d'uso - Type	Filtrante o aspirante Extractor or filter
Filtro antigrasso **Grease filter**	In alluminio multistrato lavabile Aluminium multilayer, washable
Minima distanza **Min. Distance from hob**	40 cm
Uscita posteriore **Back outlet**	Disponibile sulla struttura Available on structure

FILTRI OPTIONAL - OPTIONAL FILTERS

Total grease filter filtro aggiuntivo antigrassi 95% (A*) **Total Grease filter additional grease filter 95% (A*)**	02TG345358
Filtro antiodori **Charcoal filter**	02FCCARBGRUP
Hi-Filter filtro antiodore di lunga durata, lavabile e rigenerabile **Hi-Filter long-lasting, washable and regenerable odor filter**	02HF345358

PRESTAZIONI - PERFORMANCE

Portata motori **Max airflow**	fino a / up to 900 m3/h
Pression **Max pressure**	590 Pa
Classe energetica **Energy class**	A
Consumo annuo **Annual consumption**	58 kWh/a
Efficenza motore **Motor efficiency**	A
Efficenza luci **Lights efficiency**	A
Efficenza filtri **Filters efficiency**	C – A*
Rumorosità 3° velocità **Noise level at speed 3°**	58 dB

ACCESSORI - ACCESSORIES

Kit camini fisso + estensibile **Kit of chimneys fix + extensible**	01PLZKITCAMST
Kit depurante - Purification kit **Air-O + total grease filter**	01KITAIRO

DIMENSIONI SCATOLA - BOX SIZE 95x64x64 cm - 35 Kg

Surf

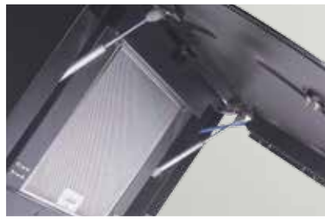

Un piano in vetro elegante e moderno con un'innovativa aspirazione ellittica capace di catturare fumi e vapori in modo efficiente e naturale. Il pannello si solleva per facilitare le operazioni di pulizia e manutenzione.
La cappa è dotata di motori efficienti dedicati al basso consumo, luci a LED e pulsantiera a sfioramento.
Gli optional disponibili sono: Hi-filter o total grease filter.

An elegant and modern glass with an innovative elliptical extraction area able to capture fumes and vapors efficiently in a natural way. The panel lifts to facilitate the operations of cleaning and maintenance. The cooker hood is equipped with efficient motors dedicated to low-power, LED lights and touch controls. The optional available are: Hi-filter or total grease filter.

90 cm | **900** m³/h | **TOUCH** CONTROL | **LED** LIGHTS | **A**

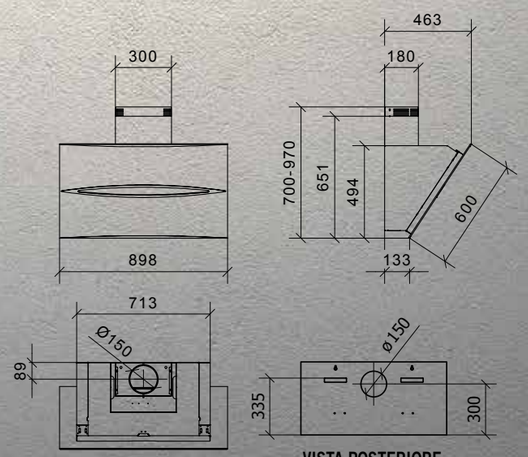

VISTA POSTERIORE
BACK VIEW

cm. 90 - vetro nero - black glass- 700m³/h
- 01SUR090BL70

cm. 90 - vetro nero - black glass - 800m³/h
- 01SUR090BL80

cm. 90 - vetro nero - black glass - 900m³/h
- 01SUR090BL90

CARATTERISTICHE - FEATURES

Misura - Size	90 cm
Materiale - Material	vetro nero e argento, struttura e camino (opt.) verniciato nero black and silver glass, body and chimney (opt.) painted black
Controlli - Controls	pulsantiera a sfioramento retroilluminata backlit touch control
Funzioni - Functions	4 velocità con intensiva, timer, spegnimento automatico, ind.pulizia/sost. filtri 4 speed with boost, timer, automatic switch off, filter cleaning and replacement indicator
Luci **Lights**	LED 2x3W orientabili LED 2x3W adjustable
Aspirazione **Extraction**	ellittica centrale central with elliptical shape
Uscita aria - Duction	120 - 150 mm con valvola di non ritorno 120 - 150 with check valve
Tipo d'uso - Type	Filtrante o aspirante Extractor or filter
Filtro antigrasso **Grease filter**	In alluminio multistrato lavabile Aluminium multilayer, washable
Minima distanza **Min. Distance from hob**	40 cm
Uscita posteriore **Back outlet**	Disponibile sulla struttura Available on structure

FILTRI OPTIONAL - OPTIONAL FILTERS

Total grease filter filtro aggiuntivo antigrassi 95% (A*) **Total Grease filter additional grease filter 95% (A*)**	02TG345358
Filtro antiodori **Charcoal filter**	02FCCARBGRUP
Hi-Filter filtro antiodore di lunga durata, lavabile e rigenerabile **Hi-Filter long-lasting, washable and regenerable odor filter**	02HF345358

PRESTAZIONI - PERFORMANCE

Portata motori **Max airflow**	fino a / up to 900 m3/h
Pression **Max pressure**	590 Pa
Classe energetica **Energy class**	A
Consumo annuo **Annual consumption**	58 kWh/a
Efficenza motore **Motor efficiency**	A
Efficenza luci **Lights efficiency**	A
Efficenza filtri **Filters efficiency**	C – A*
Rumorosità 3° velocità **Noise level at speed 3°**	58 dB

ACCESSORI - ACCESSORIES

Kit camini fisso + estensibile **Kit of chimneys fix + extensible**	01PLZKITCAMBL
Kit depurante - Purification kit **Air-O + total grease filter**	01KITAIRO

DIMENSIONI SCATOLA - BOX SIZE 95x64x64 cm - 32 Kg

Roxy

Una curva precisa per un perfetto piano aspirante.
Il vetro curvo con le feritoie nella giusta posizione consentono di catturare fumi e vapori in modo rapido ed efficace. Il pannello si solleva per facilitare le operazioni di pulizia e manutenzione.
La cappa è dotata di motori efficienti dedicati al basso consumo, luci a LED e pulsantiera a sfioramento.
Gli optional disponibili sono: Hi-filter o total grease filter.

A precise curve for a perfect extraction table.
The curved glass with the slots in the right position to allow capture fumes and vapors in a fast and effective way. The panel lift to facilitate the operations of cleaning and maintenance.
The cooker hood is equipped with efficient motors dedicated to low-power, LED lights and touch controls.
The optional available are: Hi-filter or total grease filter.

cm. 90 - vetro nero - black glass - 700m³/h
- 01ROX090BL70

cm. 90 - vetro nero - black glass - 800m³/h
- 01ROX090BL80

cm. 90 - vetro nero - black glass - 900m³/h
- 01ROX090BL90

90 cm | **900** m³/h | **TOUCH** CONTROL | **LED** LIGHTS | **A**

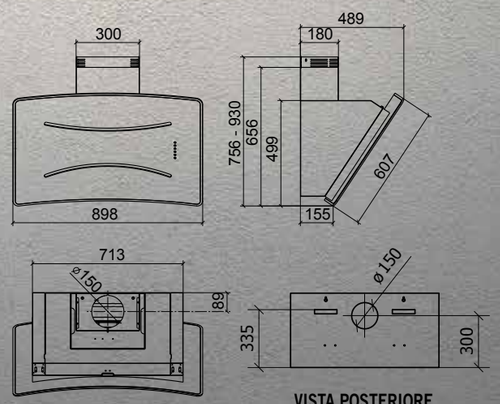

VISTA POSTERIORE
BACK VIEW

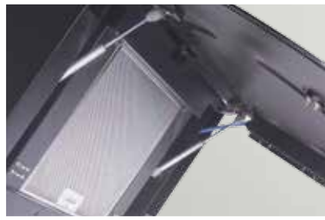

CARATTERISTICHE - FEATURES

Misura - Size	90 cm
Materiale - Material	vetro nero, struttura e camino (opt.) verniciato nero black glass, body and chimney (opt.) painted black
Controlli - Controls	pulsantiera a sfioramento retroilluminata backlit touch control
Funzioni - Functions	4 velocità con intensiva, timer, spegnimento automatico, ind.pulizia/sost. filtri 4 speed with boost, timer, automatic switch off, filter cleaning and replacement indicator
Luci **Lights**	LED 2x3W orientabili LED 2x3W adjustable
Aspirazione **Extraction**	su doppio tratto curvilineo on double curved lines
Uscita aria - Duction	120 - 150 mm con valvola di non ritorno 120 - 150 with check valve
Tipo d'uso - Type	Filtrante o aspirante Extractor or filter
Filtro antigrasso **Grease filter**	In alluminio multistrato lavabile Aluminium multilayer, washable
Minima distanza **Min. Distance from hob**	40 cm
Uscita posteriore **Back outlet**	Disponibile sulla struttura Available on structure

FILTRI OPTIONAL - OPTIONAL FILTERS

Total grease filter filtro aggiuntivo antigrassi 95% (A*) **Total Grease filter additional grease filter 95% (A*)**	02TG345358
Filtro antiodori **Charcoal filter**	02FCCARBGRUP
Hi-Filter filtro antiodore di lunga durata, lavabile e rigenerabile **Hi-Filter long-lasting, washable and regenerable odor filter**	02HF345358

PRESTAZIONI - PERFORMANCE

Portata motori **Max airflow**	fino a / up to 900 m3/h
Pression **Max pressure**	590 Pa
Classe energetica **Energy class**	A
Consumo annuo **Annual consumption**	58 kWh/a
Efficenza motore **Motor efficiency**	A
Efficenza luci **Lights efficiency**	A
Efficenza filtri **Filters efficiency**	C – A*
Rumorosità 3° velocità **Noise level at speed 3°**	58 dB

ACCESSORI - ACCESSORIES

Kit camini fisso + estensibile **Kit of chimneys fix + extensible**	01PLZKITCAMBL
Kit depurante - Purification kit **Air-O + total grease filter**	01KITAIRO

DIMENSIONI SCATOLA - BOX SIZE 95x64x64 cm - 32 Kg

Alias

Arrivano le cappe più belle e creative mai viste.
Nasce la serie full color. Una nuova tecnologia che grazie agli inchiostri nanotech consento di stampare in modo permanente le superfici metalliche. Il pannello con la sua ala leggera si solleva per facilitare le operazioni di pulizia e manutenzione. Motori ad alta efficienza fino alla classe A+, luci a LED ad alta luminosità e pulsantiera elettronica sono i componenti di questo prodotto di nuova generazione. Vivi in un'aria pulita e colorata.

Here come the most beautiful and creative hoods ever seen. The full color series is born. A new technology that thanks to nanotech inks allow you to permanently print the metal surfaces. The panel with its light wing can lift to facilitate cleaning and maintenance operations. High efficiency motors up to class A +, high-brightness LED lights and electronic control panel are the components of this new generation product. Live in a clean and colorful air.

90 cm | **900** m³/h | **FULL** COLOR | **LED** LIGHTS | **A+**

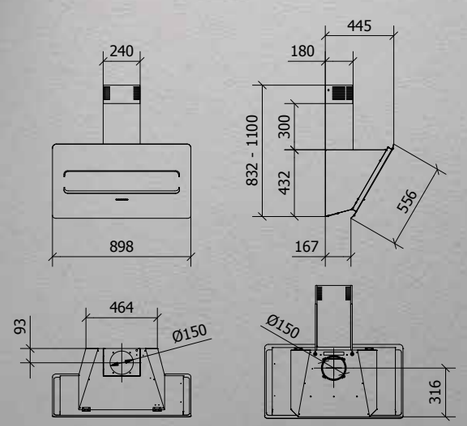

VISTA POSTERIORE
BACK VIEW

cm. 90 – nera o bianca - black or white - 700m³/h
- 01ALI090BL70 - WH70

cm. 90 – nera o bianca - black or white - 900m³/h
- 01ALI090BL90 - WH90

cm. 90 – nera o bianca - black or white - 800m³/h
- 01ALI090BL80- WH80

cm. 90 – full color - 900m³/h
- 01ALI090FC90

CARATTERISTICHE - FEATURES

Misura - Size	90 cm
Materiale - Material	frontale alluminio stampato o nero o bianco, struttura e camino (opt.) verniciato frontal in aluminium printed or black or white body and chimney (opt.) painted
Controlli - Controls	pulsantiera elettronica retroilluminata backlit electronic control
Funzioni - Functions	4 velocità con intensiva, timer, spegnimento automatico, ind.pulizia/sost. filtri 4 speed with boost, timer, automatic switch off, filter cleaning and replacement indicator
Luci **Lights**	LED 2x4W LED 2x4W
Aspirazione **Extraction**	su doppio tratto lineare on double linear slit
Uscita aria - Duction	120 - 150 mm con valvola di non ritorno 120 - 150 with check valve
Tipo d'uso - Type	Filtrante o aspirante Extractor or filter
Filtro antigrasso **Grease filter**	In alluminio multistrato lavabile Aluminium multilayer, washable
Minima distanza **Min. Distance from hob**	40 cm
Uscita posteriore **Back outlet**	Disponibile sulla struttura Available on structure

FILTRI OPTIONAL - OPTIONAL FILTERS

Total grease filter filtro aggiuntivo antigrassi 95% (A*) **Total Grease filter additional grease filter 95% (A*)**	02TG345358
Filtro antiodori **Charcoal filter**	02FCCARBGRUP
Hi-Filter filtro antiodore di lunga durata, lavabile e rigenerabile **Hi-Filter long-lasting, washable and regenerable odor filter**	02HF345358

PRESTAZIONI - PERFORMANCE

Portata motori **Max airflow**	fino a / up to 900 m3/h
Pression **Max pressure**	590 Pa
Classe energetica **Energy class**	A
Consumo annuo **Annual consumption**	58 kWh/a
Efficenza motore **Motor efficiency**	A
Efficenza luci **Lights efficiency**	A
Efficenza filtri **Filters efficiency**	C – A*
Rumorosità 3° velocità **Noise level at speed 3°**	58 dB

ACCESSORI - ACCESSORIES

Kit camini fisso + estensibile **Kit of chimneys fix + extensible**	01SPAKITCAMST

DIMENSIONI SCATOLA - BOX SIZE 94x62x61 cm - 22 Kg

One

Un altro modello della serie full color che grazie alla tecnologia degli inchiostri nanotech consente di stampare in modo permanente le superfici metalliche. Una cappa inedita e innovativa con un pannello sottile e leggero che si solleva per facilitare le operazioni di pulizia e manutenzione. Motori ad alta efficienza fino alla classe A+, luci a LED ad alta luminosità e pulsantiera elettronica sono i componenti di questo prodotto di nuova generazione. Scopri un'aria pulita e colorata.

Another model of full color series that thanks to the technology of nanotech inks allow to permanently print the metal surfaces. An innovative and original cooker hood with a thin and original panel can lift to facilitate cleaning and maintenance operations. High efficiency motors up to class A +, high-brightness LED lights and electronic control panel are the components of this new generation product. Discover a clean and colorful air.

cm. 60 - nera o bianca - black or white - 700m³/h
- 010NE060BL70 - WH70

cm. 60 - nera o bianca - black or white - 800m³/h
- 010NE060BL80 - WH80

cm. 60 - nera o bianca - black or white - 900m³/h
- 010NE060BL90 - WH90

cm. 90 - nera o bianca - black or white - 700m³/h
- 010NE090BL70 - WH70

cm. 90 – nera o bianca - black or white - 800m³/h
- 010NE090BL80 - WH80

cm. 90 – nera o bianca - black or white - 900m³/h
- 010NE090BL90 - WH90

cm. 90 – full color - 900m³/h
- 010NE090FC90

60/90 cm | 900 m³/h | FULL COLOR | LED LIGHTS | A+

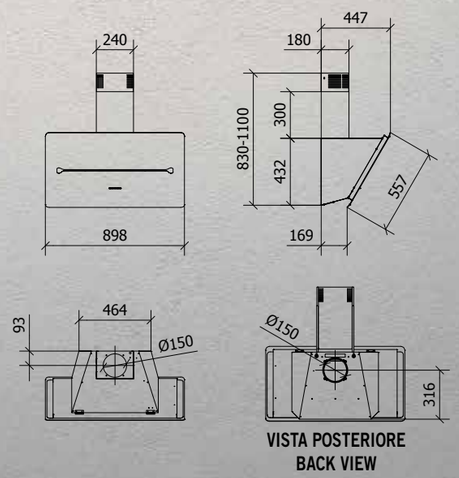

VISTA POSTERIORE
BACK VIEW

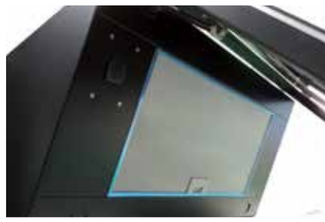

CARATTERISTICHE - FEATURES

Misura - Size	60 - 90 cm
Materiale - Material	frontale alluminio nero, bianco o stampato, struttura e camino (opt.) verniciato frontal in aluminium black, white or printed, body and chimney (opt.) painted
Controlli - Controls	pulsantiera elettronica retroilluminata backlit electronic control
Funzioni - Functions	4 velocità con intensiva, timer, spegnimento automatico, ind.pulizia/sost. filtri 4 speed with boost, timer, automatic switch off, filter cleaning and replacement indicator
Luci **Lights**	LED 2x4W LED 2x4W
Aspirazione **Extraction**	su linea centrale on central line
Uscita aria - Duction	120 - 150 mm con valvola di non ritorno 120 - 150 with check valve
Tipo d'uso - Type	Filtrante o aspirante Extractor or filter
Filtro antigrasso **Grease filter**	In alluminio multistrato lavabile Aluminium multilayer, washable
Minima distanza **Min. Distance from hob**	40 cm
Uscita posteriore **Back outlet**	Disponibile sulla struttura Available on structure

FILTRI OPTIONAL - OPTIONAL FILTERS

Total grease filter filtro aggiuntivo antigrassi 95% (A*) **Total Grease filter additional grease filter 95% (A*)**	02TG345358
Filtro antiodori **Charcoal filter**	02FCCARBGRUP
Hi-Filter filtro antiodore di lunga durata, lavabile e rigenerabile **Hi-Filter long-lasting, washable and regenerable odor filter**	02HF345358

PRESTAZIONI - PERFORMANCE

Portata motori **Max airflow**	fino a / up to 900 m3/h
Pression **Max pressure**	590 Pa
Classe energetica **Energy class**	A
Consumo annuo **Annual consumption**	58 kWh/a
Efficenza motore **Motor efficiency**	A
Efficenza luci **Lights efficiency**	A
Efficenza filtri **Filters efficiency**	C – A*
Rumorosità 3° velocità **Noise level at speed 3°**	58 dB

ACCESSORI - ACCESSORIES

Kit camini fisso + estensibile **Kit of chimneys fix + extensible**	01SPAKITCAMST

DIMENSIONI SCATOLA - BOX SIZE

60 cm 64x62x61 cm - 18 Kg 90 cm 94x62x61 cm - 22 Kg

One city

90 cm | A | A | C | 55 dB

CLASS	ANNUAL ENERGY
A+	58 kWh
FINO A - UP TO	**MAX PRESSURE**
900 m³/h	560 Pa

CARATTERISTICHE - FEATURES

Misura - Size	90 cm
Materiale - Material	frontale full color con effetto grafico, struttura e camino (opt.) verniciato full color frontal with graphic effect, body and chimney (opt.) painted
Controlli - Controls	pulsantiera elettronica retroilluminata backlit electronic control
Funzioni - Functions	4 velocità con intensiva, timer, spegnimento automatico, ind.pulizia/sost. filtri 4 speed with boost, timer, automatic switch off, filter cleaning and replacement indicator
Luci **Lights**	LED 2x3W LED 2x3W
Aspirazione **Extraction**	su linea centrale on central line
Uscita aria - Duction	120 - 150 mm con valvola di non ritorno 120 - 150 with check valve
Tipo d'uso - Type	Filtrante o aspirante Extractor or filter
Filtro antigrasso **Grease filter**	In alluminio multistrato lavabile Aluminium multilayer, washable
Minima distanza **Min. Distance from hob**	40 cm

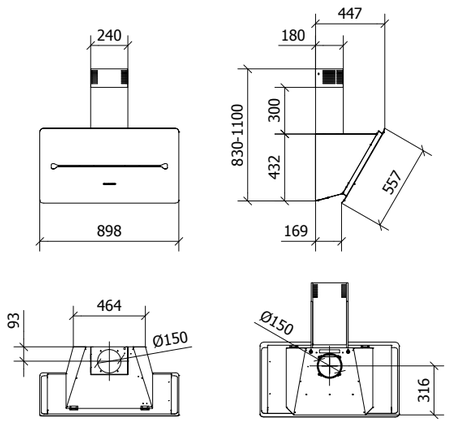

VISTA POSTERIORE
BACK VIEW

ACCESSORI - ACCESSORIES

Kit camini fisso + estensibile **Kit of chimneys fix + extensible**	01SPAKITCAMST

DIMENSIONI SCATOLA - BOX SIZE

94x62x61 cm - 22 Kg

FILTRI OPTIONAL - OPTIONAL FILTERS

Total grease filter filtro aggiuntivo antigrassi 95% (A*) **Total Grease filter additional grease filter 95% (A*)**	02TG345358
Filtro antiodori **Charcoal filter**	02FCCARBGRUP
Hi-Filter filtro antiodore di lunga durata, lavabile e rigenerabile **Hi-Filter long-lasting, washable and regenerable odor filter**	02HF345358

VERSIONI - VERSION

cm. 90 – full color - 900m³/h
- 01ONE090CT90

Nota

90 cm | A | A | C | 55 dB

CLASS	ANNUAL ENERGY
A	58 kWh
FINO A - UP TO	**MAX PRESSURE**
900 m³/h	560 Pa

CARATTERISTICHE - FEATURES

Misura - Size	90 cm
Materiale - Material	frontale cromato e nero, struttura verniciata, camino (opt.) inox satinato black and chrome frontal, body painted, chimney (opt.) in scotch brite St/steel
Controlli - Controls	pulsantiera elettronica retroilluminata backlit electronic control
Funzioni - Functions	4 velocità con intensiva, timer, spegnimento automatico, ind.pulizia/sost. filtri 4 speed with boost, timer, automatic switch off, filter cleaning and replacement indicator
Luci **Lights**	LED 2x3W LED 2x3W
Aspirazione **Extraction**	perimetrale rettangolare rectangular perimetral
Uscita aria - Duction	120 - 150 mm con valvola di non ritorno 120 - 150 with check valve
Tipo d'uso - Type	Filtrante o aspirante Extractor or filter
Filtro antigrasso **Grease filter**	In alluminio multistrato lavabile Aluminium multilayer, washable
Minima distanza **Min. Distance from hob**	40 cm

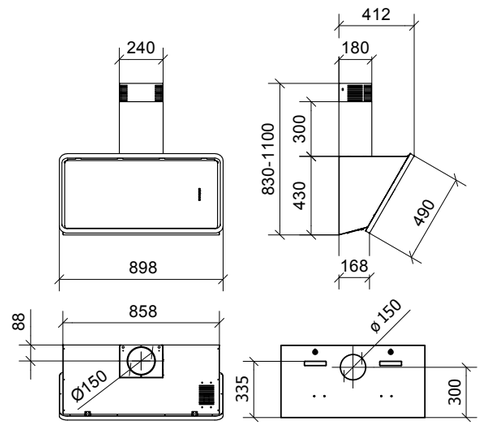

VISTA POSTERIORE
BACK VIEW

ACCESSORI - ACCESSORIES

Kit camini fisso + estensibile **Kit of chimneys fix + extensible**	01SPAKITCAMST

DIMENSIONI SCATOLA - BOX SIZE

94x62x61 cm - 30 Kg

FILTRI OPTIONAL - OPTIONAL FILTERS

Total grease filter filtro aggiuntivo antigrassi 95% (A*) **Total Grease filter additional grease filter 95% (A*)**	02TG577295
Filtro antiodori **Charcoal filter**	02FCCARBGRUP
Hi-Filter filtro antiodore di lunga durata, lavabile e rigenerabile **Hi-Filter long-lasting, washable and regenerable odor filter**	02HF577295

VERSIONI - VERSION

cm. 90 – nero e cromato – black and chrome - 700m³/h
- 01NOT090STB70

cm. 90 – nero e cromato – black and chrome - 800m³/h
- 01NOT090STB80

cm. 90 – nero e cromato – black and chrome - 900m³/h
- 01NOT090STB90

Mystic

90 cm | A | A | C | 55 dB

CLASS	ANNUAL ENERGY
A	58 kWh
FINO A - UP TO	**MAX PRESSURE**
900 m³/h	560 Pa

CARATTERISTICHE - FEATURES

Misura - Size	90 cm
Materiale - Material	frontale nero e inox, struttura verniciata, camino (opt.) inox satinato black and St/steel frontal, body painted, chimney (opt.) in scotch brite St/steel
Controlli - Controls	pulsantiera elettronica retroilluminata backlit electronic control
Funzioni - Functions	4 velocità con intensiva, timer, spegnimento automatico, ind.pulizia/sost. filtri 4 speed with boost, timer, automatic switch off, filter cleaning and replacement indicator
Luci **Lights**	LED 2x3W LED 2x3W
Aspirazione **Extraction**	lineare centrale on central line
Uscita aria - Duction	120 - 150 mm con valvola di non ritorno 120 - 150 with check valve
Tipo d'uso - Type	Filtrante o aspirante Extractor or filter
Filtro antigrasso **Grease filter**	In alluminio multistrato lavabile Aluminium multilayer, washable
Minima distanza **Min. Distance from hob**	40 cm

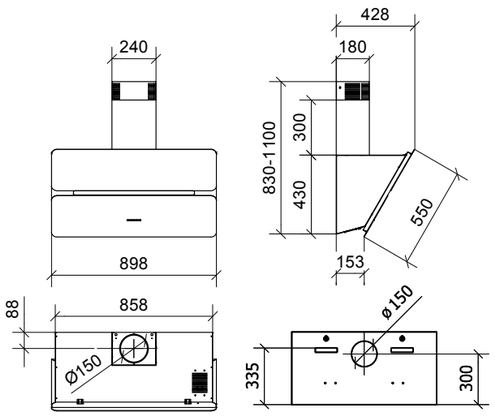

VISTA POSTERIORE
BACK VIEW

DIMENSIONI SCATOLA - BOX SIZE

94x62x61 cm - 22 Kg

VERSIONI - VERSION

cm. 90 – nero e inox – black and St/steel - 700m³/h
- 01MYC090STB70

cm. 90 – nero e inox – black and St/steel - 800m³/h
- 01MYC090STB80

cm. 90 – nero e inox – black and St/steel - 900m³/h
- 01MYC090STB90

ACCESSORI - ACCESSORIES

Kit camini fisso + estensibile **Kit of chimneys fix + extensible**	01SPAKITCAMST

FILTRI OPTIONAL - OPTIONAL FILTERS

Total grease filter filtro aggiuntivo antigrassi 95% (A*) **Total Grease filter additional grease filter 95% (A*)**	02TG577295
Filtro antiodori **Charcoal filter**	02FCCARBGRUP
Hi-Filter filtro antiodore di lunga durata, lavabile e rigenerabile **Hi-Filter long-lasting, washable and regenerable odor filter**	02HF577295

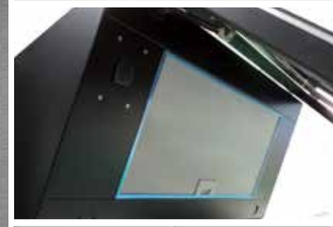

Divina

90 cm | A | A | C | 55 dB

CLASS	ANNUAL ENERGY
A	58 kWh
FINO A - UP TO	**MAX PRESSURE**
900 m³/h	560 Pa

CARATTERISTICHE - FEATURES

Misura - Size	90 cm
Materiale - Material	frontale nero e inox, struttura verniciata, camino (opt.) inox satinato black and St/steel frontal, body painted, chimney (opt.) in scotch brite St/steel
Controlli - Controls	pulsantiera elettronica retroilluminata backlit electronic control
Funzioni - Functions	4 velocità con intensiva, timer, spegnimento automatico, ind.pulizia/sost. filtri 4 speed with boost, timer, automatic switch off, filter cleaning and replacement indicator
Luci **Lights**	LED 2x3W LED 2x3W
Aspirazione **Extraction**	su doppio piano perimetrale on duble perimetral plan
Uscita aria - Duction	120 - 150 mm con valvola di non ritorno 120 - 150 with check valve
Tipo d'uso - Type	Filtrante o aspirante Extractor or filter
Filtro antigrasso **Grease filter**	In alluminio multistrato lavabile Aluminium multilayer, washable
Minima distanza **Min. Distance from hob**	40 cm

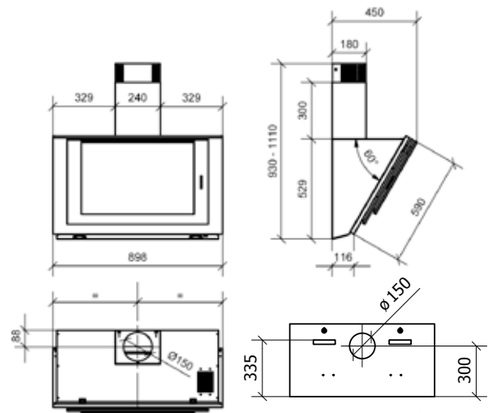

VISTA POSTERIORE
BACK VIEW

DIMENSIONI SCATOLA - BOX SIZE

94x62x61 cm - 28 Kg

VERSIONI - VERSION

cm. 90 – nero e inox – black and St/steel - 700m³/h
- 01DIV090STB70

cm. 90 – nero e inox – black and St/steel - 800m³/h
- 01DIV090STB80

cm. 90 – nero e inox – black and St/steel - 900m³/h
- 01DIV090STB90

ACCESSORI - ACCESSORIES

Kit camini fisso + estensibile **Kit of chimneys fix + extensible**	01SPAKITCAMST

FILTRI OPTIONAL - OPTIONAL FILTERS

Total grease filter filtro aggiuntivo antigrassi 95% (A*) **Total Grease filter additional grease filter 95% (A*)**	02TG577295
Filtro antiodori **Charcoal filter**	02FCCARBGRUP
Hi-Filter filtro antiodore di lunga durata, lavabile e rigenerabile **Hi-Filter long-lasting, washable and regenerable odor filter**	02HF577295

Noa

60-90 cm | A | A | C | 55 dB

CLASS	ANNUAL ENERGY
A	58 kWh
FINO A - UP TO	**MAX PRESSURE**
900 m³/h	560 Pa

CARATTERISTICHE - FEATURES

Misura - Size	60 - 90 cm
Materiale - Material	frontale inox e nero, struttura verniciata, camino (opt.) inox satinato St/steel and black frontal, body painted, chimney (opt.) in scotch brite St/steel
Controlli - Controls	pulsantiera elettronica retroilluminata backlit electronic control
Funzioni - Functions	4 velocità con intensiva, timer, spegnimento automatico, ind.pulizia/sost. filtri 4 speed with boost, timer, automatic switch off, filter cleaning and replacement indicator
Luci **Lights**	LED 2x3W LED 2x3W
Aspirazione **Extraction**	con multi fori with multiholes
Uscita aria - Duction	120 - 150 mm con valvola di non ritorno 120 - 150 with check valve
Tipo d'uso - Type	Filtrante o aspirante Extractor or filter
Filtro antigrasso **Grease filter**	In alluminio multistrato lavabile Aluminium multilayer, washable
Minima distanza **Min. Distance from hob**	40 cm

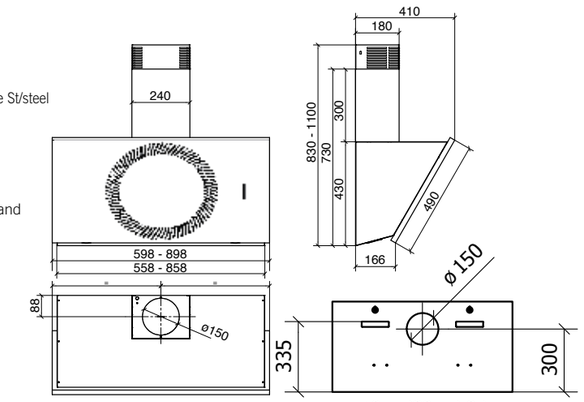

VISTA POSTERIORE
BACK VIEW

ACCESSORI - ACCESSORIES

Kit camini fisso + estensibile **Kit of chimneys fix + extensible**	01SPAKITCAMST

DIMENSIONI SCATOLA - BOX SIZE

64x54x55 - 94X62X61 cm - 16 - 20 Kg

VERSIONI - VERSION

cm. 60 – inox e nero – St/steel and black - 700m³/h - 01NOA060STB70

cm. 90 – nero e inox – black and St/steel - 700m³/h - 01NOA090STB70

cm. 60 – inox e nero – St/steel and black - 800m³/h - 01NOA060STB80

cm. 90 – nero e inox – black and St/steel - 800m³/h - 01NOA090STB80

cm. 60 – inox e nero – St/steel and black - 900m³/h - 01NOA060STB90

cm. 90 – nero e inox – black and St/steel - 900m³/h - 01NOA090STB90

FILTRI OPTIONAL - OPTIONAL FILTERS

Total grease filter filtro aggiuntivo antigrassi 95% (A*) **Total Grease filter additional grease filter 95% (A*)**	02TG577295
Filtro antiodori **Charcoal filter**	02FCCARBGRUP
Hi-Filter filtro antiodore di lunga durata, lavabile e rigenerabile **Hi-Filter long-lasting, washable and regenerable odor filter**	02HF577295

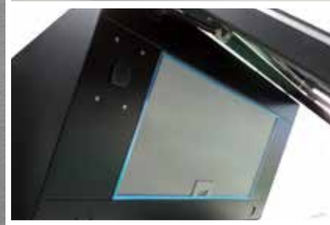

Pratika

60-90 cm | A | A | C | 55 dB

CLASS	ANNUAL ENERGY
A	58 kWh
FINO A - UP TO	**MAX PRESSURE**
900 m³/h	560 Pa

CARATTERISTICHE - FEATURES

Misura - Size	60 - 90 cm
Materiale - Material	frontale inox e nero, struttura verniciata, camino (opt.) inox satinato St/steel and black frontal, body painted, chimney (opt.) in scotch brite St/steel
Controlli - Controls	pulsantiera elettronica retroilluminata backlit electronic control
Funzioni - Functions	4 velocità con intensiva, timer, spegnimento automatico, ind.pulizia/sost. filtri 4 speed with boost, timer, automatic switch off, filter cleaning and replacement indicator
Luci **Lights**	LED 2x3W LED 2x3W
Aspirazione **Extraction**	con multi fori with multiholes
Uscita aria - Duction	120 - 150 mm con valvola di non ritorno 120 - 150 with check valve
Tipo d'uso - Type	Filtrante o aspirante Extractor or filter
Filtro antigrasso **Grease filter**	In alluminio multistrato lavabile Aluminium multilayer, washable
Minima distanza **Min. Distance from hob**	40 cm

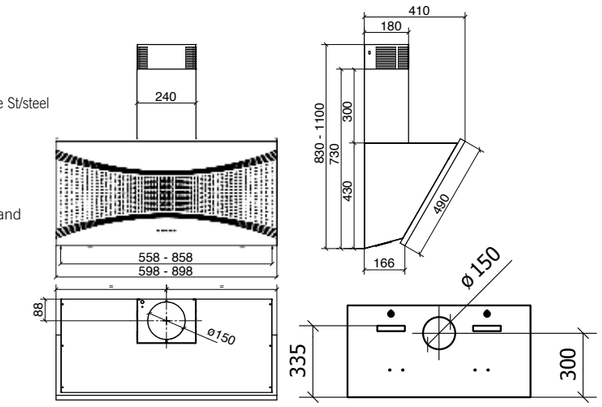

VISTA POSTERIORE
BACK VIEW

ACCESSORI - ACCESSORIES

Kit camini fisso + estensibile **Kit of chimneys fix + extensible**	01SPAKITCAMST

DIMENSIONI SCATOLA - BOX SIZE

94X62X61 - 64x54x55 cm - 16 - 20 Kg

VERSIONI - VERSION

cm. 60 – inox e nero – St/steel and black - 700m³/h - 01PRA060STB70

cm. 90 – nero e inox – black and St/steel - 700m³/h - 01PRA090STB70

cm. 60 – inox e nero – St/steel and black - 800m³/h - 01PRA060STB80

cm. 90 – nero e inox – black and St/steel - 800m³/h - 01PRA090STB80

cm. 60 – inox e nero – St/steel and black - 900m³/h - 01PRA060STB90

cm. 90 – nero e inox – black and St/steel - 900m³/h - 01PRA090STB90

FILTRI OPTIONAL - OPTIONAL FILTERS

Total grease filter filtro aggiuntivo antigrassi 95% (A*) **Total Grease filter additional grease filter 95% (A*)**	02TG577295
Filtro antiodori **Charcoal filter**	02FCCARBGRUP
Hi-Filter filtro antiodore di lunga durata, lavabile e rigenerabile **Hi-Filter long-lasting, washable and regenerable odor filter**	02HF577295

Galaxy 80

80 cm | A | A | C | 55 dB

CLASS	ANNUAL ENERGY
A	58 kWh
FINO A - UP TO	**MAX PRESSURE**
900 m³/h	560 Pa

CARATTERISTICHE - FEATURES

Misura - Size	80 cm
Materiale - Material	nera o bianca, struttura e camini (opt.) verniciati black or white, body and chimneys (opt.) painted
Controlli - Controls	pulsantiera elettronica retroilluminata backlit electronic control
Funzioni - Functions	4 velocità con intensiva, timer, spegnimento automatico, ind.pulizia/sost. filtri 4 speed with boost, timer, automatic switch off, filter cleaning and replacement indicator
Luci **Lights**	LED 2x3W LED 2x3W
Aspirazione **Extraction**	perimetrale rettangolare rectangular perimetral
Uscita aria - Duction	120 - 150 mm con valvola di non ritorno 120 - 150 with check valve
Tipo d'uso - Type	Filtrante o aspirante Extractor or filter
Filtro antigrasso **Grease filter**	In alluminio multistrato lavabile Aluminium multilayer, washable
Minima distanza **Min. Distance from hob**	40 cm

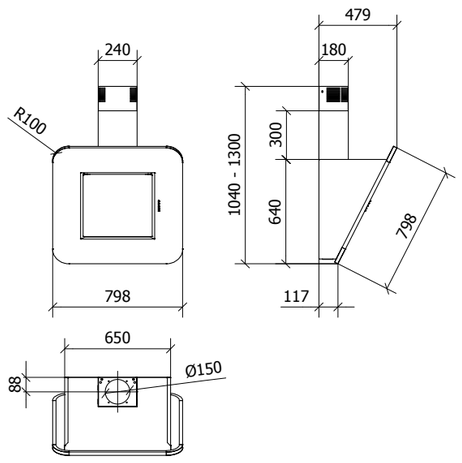

ACCESSORI - ACCESSORIES

Kit camini fisso + estensibile **Kit of chimneys fix + extensible**	01PLZKITCAMBL - WH

DIMENSIONI SCATOLA - BOX SIZE

95x82x66 cm - 32 Kg

VERSIONI - VERSION

cm. 80 – nera o bianca – black or white - 700m³/h
- 01GAL080BL70 - WH70

cm. 80 – nera o bianca – black or white - 800m³/h
- 01GAL080BL80 - WH80

cm. 80 – nera o bianca – black or white - 900m³/h
- 01GAL080BL90 – WH90

FILTRI OPTIONAL - OPTIONAL FILTERS

Total grease filter filtro aggiuntivo antigrassi 95% (A*) **Total Grease filter additional grease filter 95% (A*)**	02TG345358
Filtro antiodori **Charcoal filter**	02FCCARBGRUP
Hi-Filter filtro antiodore di lunga durata, lavabile e rigenerabile **Hi-Filter long-lasting, washable and regenerable odor filter**	02H345358

Galaxy 60

60 cm | A | A | C | 55 dB

CLASS	ANNUAL ENERGY
A	58 kWh
FINO A - UP TO	**MAX PRESSURE**
900 m³/h	560 Pa

CARATTERISTICHE - FEATURES

Misura - Size	60 cm
Materiale - Material	nera o bianca, struttura e camini (opt.) verniciati black or white, body and chimneys (opt.) painted
Controlli - Controls	pulsantiera elettronica retroilluminata backlit electronic control
Funzioni - Functions	4 velocità con intensiva, timer, spegnimento automatico, ind.pulizia/sost. filtri 4 speed with boost, timer, automatic switch off, filter cleaning and replacement indicator
Luci **Lights**	LED 2x3W LED 2x3W
Aspirazione **Extraction**	perimetrale rettangolare rectangular perimetral
Uscita aria - Duction	120 - 150 mm con valvola di non ritorno 120 - 150 with check valve
Tipo d'uso - Type	Filtrante o aspirante Extractor or filter
Filtro antigrasso **Grease filter**	In alluminio multistrato lavabile Aluminium multilayer, washable
Minima distanza **Min. Distance from hob**	50 cm

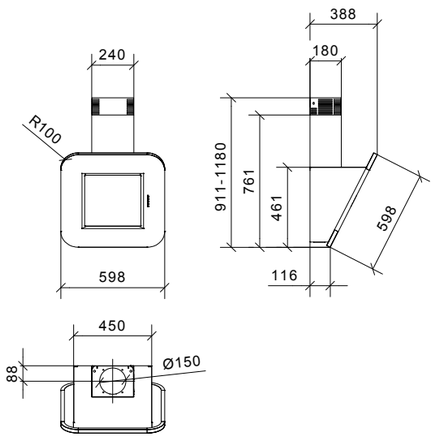

ACCESSORI - ACCESSORIES

Kit camini fisso + estensibile **Kit of chimneys fix + extensible**	01PLZKITCAMBL - WH

DIMENSIONI SCATOLA - BOX SIZE

82x65x66 cm - 25 Kg

VERSIONI - VERSION

cm. 60 – nera o bianca – black or white - 700m³/h
- 01GAM060BL70 - WH70

cm. 60 – nera o bianca – black or white - 800m³/h
- 01GAM060BL80 - WH80

cm. 60 – nera o bianca – black or white - 900m³/h
- 01GAM060BL90 – WH90

FILTRI OPTIONAL - OPTIONAL FILTERS

Total grease filter filtro aggiuntivo antigrassi 95% (A*) **Total Grease filter additional grease filter 95% (A*)**	02TG230259
Filtro antiodori **Charcoal filter**	02FCCARBGRUP
Hi-Filter filtro antiodore di lunga durata, lavabile e rigenerabile **Hi-Filter long-lasting, washable and regenerable odor filter**	02H230259

S-line

90 cm | 900 m³/h | EXTENSIBLE | LED LIGHTS | A+

Una cappa elegante e discreta che si allinea ai pensili ma quando funziona il frontale può allungarsi ed uscire di 15 cm. coprendo perfettamente l'area del piano cottura. Il movimento di estensione e chiusura della parte anteriore è fluido e leggero. La cappa è dotata di motori ad alta efficienza fino alla classe A+, luci a LED ad alta luminosità e pulsantiera elettronica.

An elegant and discreet cooker hood that aligns with the wall units, but when it works, the front can stretch and go out by 15 cm. covering the area of the hob perfectly. The movement of extension and closure of the front part is fluid and light. The hood is equipped with high efficiency motors up to class A +, high brightness LED lights and electronic control panel.

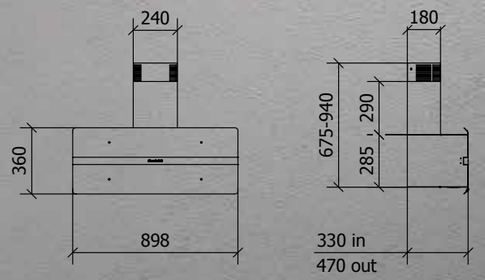

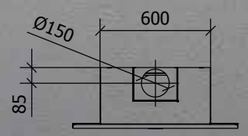

cm. 90 – nera o bianca - black or white - 700m³/h
- 01SLI090BL70 - WH70

cm. 90 – nera o bianca - black or white - 800m³/h
- 01SLI090BL80 - WH80

cm. 90 – nera o bianca - black or white - 900m³/h
- 01SLI090BL90 - WH90

CARATTERISTICHE - FEATURES

Misura - Size	90 cm
Materiale - Material	frontale nero o bianco, fascia inox, struttura e camino (opt.) verniciato frontal black or white, streep in St/steel, body and chimney (opt.) painted
Controlli - Controls	pulsantiera elettronica retroilluminata backlit electronic control
Funzioni - Functions	4 velocità con intensiva, timer, spegnimento automatico, ind.pulizia/sost. filtri 4 speed with boost, timer, automatic switch off, filter cleaning and replacement indicator
Luci **Lights**	LED 2x4W LED 2x4W
Aspirazione **Extraction**	sul piano inferiore on lower surface
Uscita aria - Duction	120 - 150 mm con valvola di non ritorno 120 - 150 with check valve
Tipo d'uso - Type	Filtrante o aspirante Extractor or filter
Filtro antigrasso **Grease filter**	In alluminio multistrato lavabile Aluminium multilayer, washable
Minima distanza **Min. Distance from hob**	65 cm

FILTRI OPTIONAL - OPTIONAL FILTERS

Total grease filter filtro aggiuntivo antigrassi 95% (A*) **Total Grease filter additional grease filter 95% (A*)**	02TG500145
Filtro antiodori **Charcoal filter**	02FCCARBGRUP
Hi-Filter filtro antiodore di lunga durata, lavabile e rigenerabile **Hi-Filter long-lasting, washable and regenerable odor filter**	02HF500145

PRESTAZIONI - PERFORMANCE

Portata motori **Max airflow**	fino a / up to 900 m3/h
Pression **Max pressure**	590 Pa
Classe energetica **Energy class**	A
Consumo annuo **Annual consumption**	58 kWh/a
Efficenza motore **Motor efficiency**	A
Efficenza luci **Lights efficiency**	A
Efficenza filtri **Filters efficiency**	C – A*
Rumorosità 3° velocità **Noise level at speed 3°**	58 dB

ACCESSORI - ACCESSORIES

Kit camini fisso + estensibile **Kit of chimneys fix + extensible**	01SPAKITCAMST

DIMENSIONI SCATOLA - BOX SIZE 94x62x61 cm - 19 Kg

Metropolis parete

90 cm | A | A | C | 55 dB

CLASS	ANNUAL ENERGY
A	58 kWh
FINO A - UP TO	**MAX PRESSURE**
900 m³/h	560 Pa

CARATTERISTICHE - FEATURES

Misura - Size	90 cm
Materiale - Material	vetro, struttura e camini (opt.) inox glass, body and chimneys (opt.) st-steel
Controlli - Controls	pulsantiera a sfioramento retroilluminata backlit touch control
Funzioni - Functions	4 velocità con intensiva, timer, spegnimento automatico, ind.pulizia/sost. filtri 4 speed with boost, timer, automatic switch off, filter cleaning and replacement indicator
Luci **Lights**	LED 1x4W LED 1x4W
Aspirazione **Extraction**	sul piano orizzontale on horizontal plane
Uscita aria - Duction	120 - 150 mm con valvola di non ritorno 120 - 150 with check valve
Tipo d'uso - Type	filtrante o aspirante Extractor or filter
Filtro antigrasso **Grease filter**	In alluminio multistrato lavabile Aluminium multilayer, washable
Minima distanza **Min. Distance from hob**	65 cm

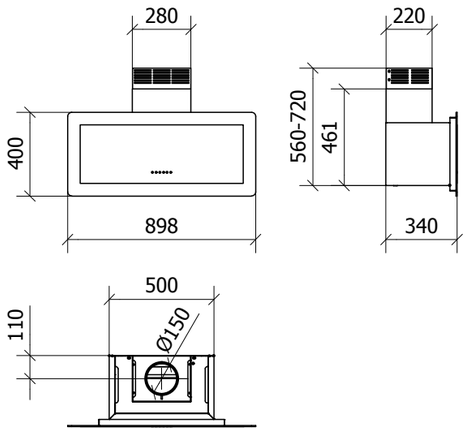

ACCESSORI - ACCESSORIES

Kit camini fisso + estensibile **Kit of chimneys fix + extensible**	01KITCAMTRSST

DIMENSIONI SCATOLA - BOX SIZE

100x51x78 cm - 26 Kg

VERSIONI - VERSION

cm. 90 – Vetro, inox – Glass, St/steel - 700m³/h
- 01MTPPA090ST70

cm. 90 – Vetro, inox – Glass, St/steel - 800m³/h
- 01MTPPA090ST80

cm. 90 – Vetro, inox – Glass, St/steel - 900m³/h
- 01MTPPA090ST70

FILTRI OPTIONAL - OPTIONAL FILTERS

Total grease filter filtro aggiuntivo antigrassi 95% (A*) **Total Grease filter additional grease filter 95% (A*)**	02TG445185
Filtro antiodori **Charcoal filter**	02FCCARBGRUP
Hi-Filter filtro antiodore di lunga durata, lavabile e rigenerabile **Hi-Filter long-lasting, washable and regenerable odor filter**	02H445185

Trisia

90 cm | A | A | C | 55 dB

CLASS	ANNUAL ENERGY
A	58 kWh
FINO A - UP TO	**MAX PRESSURE**
900 m³/h	560 Pa

CARATTERISTICHE - FEATURES

Misura - Size	90 cm
Materiale - Material	Vetro nero o bianco, struttura e camini (opt.) inox black or white glass, body and chimneys (opt.) in St/steel
Controlli - Controls	pulsantiera elettronica retroilluminata backlit electronic control
Funzioni - Functions	4 velocità con intensiva, timer, spegnimento automatico, ind.pulizia/sost. filtri 4 speed with boost, timer, automatic switch off, filter cleaning and replacement indicator
Luci **Lights**	LED 3x4W LED 3x4W
Aspirazione **Extraction**	sul piano orizzontale on the horizontal plane
Uscita aria - Duction	120 - 150 mm con valvola di non ritorno 120 - 150 with check valve
Tipo d'uso - Type	Filtrante o aspirante Extractor or filter
Filtro antigrasso **Grease filter**	In alluminio multistrato lavabile Aluminium multilayer, washable
Minima distanza **Min. Distance from hob**	65 cm

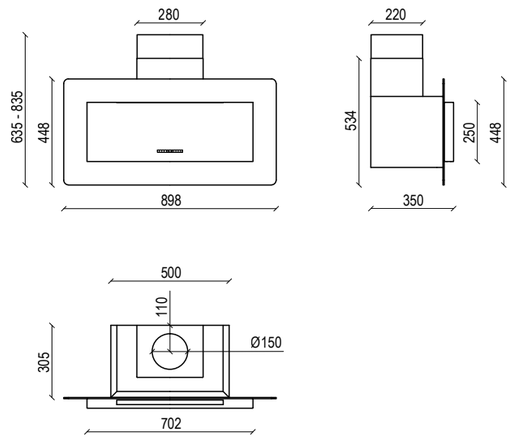

ACCESSORI - ACCESSORIES

Kit camini fisso + estensibile **Kit of chimneys fix + extensible**	01KITCAMTRSST

DIMENSIONI SCATOLA - BOX SIZE

100x51x78 cm - 28 Kg

VERSIONI - VERSION

cm. 90 – Inox, nera o bianca – St/Steel, black or white - 700m³/h
- 01TRS090STB70 - W70

cm. 90 – Inox, nera o bianca – St/Steel, black or white - 800m³/h
- 01TRS090STB80 - W80

cm. 90 – Inox, nera o bianca – St/Steel, black or white - 900m³/h
- 01TRS090STB90 - W90

FILTRI OPTIONAL - OPTIONAL FILTERS

Total grease filter filtro aggiuntivo antigrassi 95% (A*) **Total Grease filter additional grease filter 95% (A*)**	02TG445185
Filtro antiodori **Charcoal filter**	02FCCARBGRUP
Hi-Filter filtro antiodore di lunga durata, lavabile e rigenerabile **Hi-Filter long-lasting, washable and regenerable odor filter**	02H445185

Elise

90 cm | A | A | C | 55 dB

CLASS	ANNUAL ENERGY
A	58 kWh
FINO A - UP TO	**MAX PRESSURE**
900 m³/h	560 Pa

CARATTERISTICHE - FEATURES

Misura - Size	90 cm
Materiale - Material	Vetro nero e grigio, struttura e camini inox satinati black and grey glass, body and chimneys in Scotch brite St/steel
Controlli - Controls	pulsantiera a sfioramento retroilluminata backlit touch control
Funzioni - Functions	4 velocità con intensiva, timer, spegnimento automatico, ind.pulizia/sost. filtri 4 speed with boost, timer, automatic switch off, filter cleaning and replacement indicator
Luci **Lights**	LED 1x7W LED 1x7W
Aspirazione **Extraction**	perimetrale con pannello apribile perimetral with openable panel
Uscita aria - Duction	120 - 150 mm con valvola di non ritorno 120 - 150 with check valve
Tipo d'uso - Type	filtrante o aspirante Extractor or filter
Filtro antigrasso **Grease filter**	In alluminio multistrato lavabile Aluminium multilayer, washable
Minima distanza **Min. Distance from hob**	65 cm

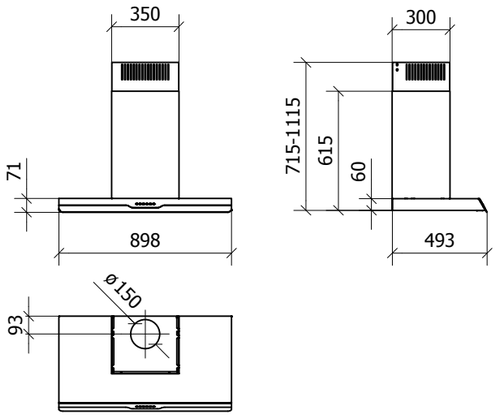

DIMENSIONI SCATOLA - BOX SIZE

94x53x62 cm - 25 Kg

VERSIONI - VERSION

cm. 90 – nera e inox – black and st-steel - 700m³/h
- 01ELS090STB70

cm. 90 – nera e inox – black and st-steel - 800m³/h
- 01ELS090STB80

cm. 90 – nera e inox – black and st-steel - 900m³/h
- 01ELS090STB90

FILTRI OPTIONAL - OPTIONAL FILTERS

Total grease filter filtro aggiuntivo antigrassi 95% (A*) **Total Grease filter additional grease filter 95% (A*)**	02TG429284
Filtro antiodori **Charcoal filter**	02FCCARBGRUP
Hi-Filter filtro antiodore di lunga durata, lavabile e rigenerabile **Hi-Filter long-lasting, washable and regenerable odor filter**	02HF429284

Suites

90 cm | A | A | C | 55 dB

CLASS	ANNUAL ENERGY
A	58 kWh
FINO A - UP TO	**MAX PRESSURE**
900 m³/h	560 Pa

CARATTERISTICHE - FEATURES

Misura - Size	90 cm
Materiale - Material	vetro nero e grigio, struttura e camini inox satinati black and grey glass, body and chimneys in Scotch brite St/steel
Controlli - Controls	pulsantiera a sfioramento retroilluminata backlit touch control
Funzioni - Functions	4 velocità con intensiva, timer, spegnimento automatico, ind.pulizia/sost. filtri 4 speed with boost, timer, automatic switch off, filter cleaning and replacement indicator
Luci **Lights**	LED 1x7W LED 1x7W
Aspirazione **Extraction**	perimetrale con pannello apribile perimetral with openable panel
Uscita aria - Duction	120 - 150 mm con valvola di non ritorno 120 - 150 with check valve
Tipo d'uso - Type	Filtrante o aspirante Extractor or filter
Filtro antigrasso **Grease filter**	In alluminio multistrato lavabile Aluminium multilayer, washable
Minima distanza **Min. Distance from hob**	65 cm

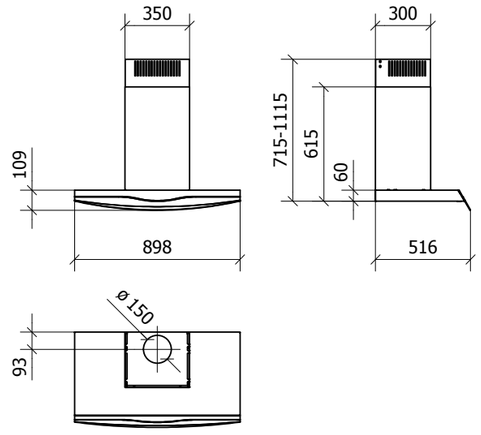

DIMENSIONI SCATOLA - BOX SIZE

94x54x62 cm - 25 Kg

VERSIONI - VERSION

cm. 90 – nera e inox – black and st-steel - 700m³/h
- 01SUI090STB70

cm. 90 – nera e inox – black and st-steel - 800m³/h
- 01SUI090STB80

cm. 90 – nera e inox – black and st-steel - 900m³/h
- 01SUI090STB90

FILTRI OPTIONAL - OPTIONAL FILTERS

Total grease filter filtro aggiuntivo antigrassi 95% (A*) **Total Grease filter additional grease filter 95% (A*)**	02TG429284
Filtro antiodori **Charcoal filter**	02FCCARBGRUP
Hi-Filter filtro antiodore di lunga durata, lavabile e rigenerabile **Hi-Filter long-lasting, washable and regenerable odor filter**	02HF429284

Stivia

90 cm | A | A | C | 55 dB

CLASS	ANNUAL ENERGY
A	58 kWh
FINO A - UP TO	**MAX PRESSURE**
900 m³/h	560 Pa

CARATTERISTICHE - FEATURES

Misura - Size	90 cm
Materiale - Material	Vetro nero, frontale e camini inox satinati black glass, frontal and chimneys in Scotch brite St/steel
Controlli - Controls	pulsantiera elettronica retroilluminata backlit electronic control
Funzioni - Functions	4 velocità con intensiva, timer, spegnimento automatico, ind.pulizia/sost. filtri 4 speed with boost, timer, automatic switch off, filter cleaning and replacement indicator
Luci **Lights**	LED 1x7W LED 1x7W
Aspirazione **Extraction**	perimetrale con pannello apribile perimetral with openable panel
Uscita aria - Duction	120 - 150 mm con valvola di non ritorno 120 - 150 with check valve
Tipo d'uso - Type	filtrante o aspirante Extractor or filter
Filtro antigrasso **Grease filter**	In alluminio multistrato lavabile Aluminium multilayer, washable
Minima distanza **Min. Distance from hob**	65 cm

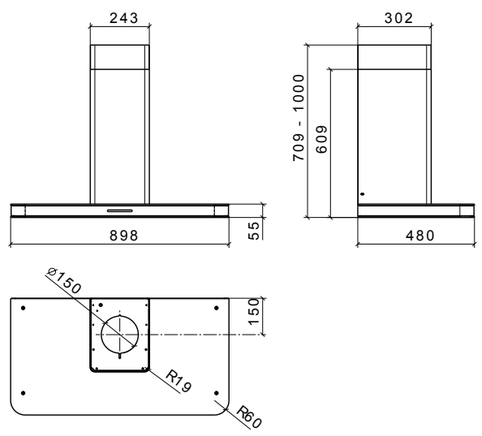

DIMENSIONI SCATOLA - BOX SIZE

94x54x62 cm - 35 Kg

VERSIONI - VERSION

cm. 90 – Inox, vetro nero – St/Steel, black glass - 700m³/h
- 01STV090STB70

cm. 90 – Inox, vetro nero – St/Steel, black glass - 800m³/h
- 01STV090STB80

cm. 90 – Inox, vetro nero – St/Steel, black glass - 900m³/h
- 01STV090STB90

FILTRI OPTIONAL - OPTIONAL FILTERS

Total grease filter filtro aggiuntivo antigrassi 95% (A*) **Total Grease filter additional grease filter 95% (A*)**	02T230259
Filtro antiodori **Charcoal filter**	02FCT230259
Hi-Filter filtro antiodore di lunga durata, lavabile e rigenerabile **Hi-Filter long-lasting, washable and regenerable odor filter**	02HF230259

Tecna

60-90 cm | A | A | C | 58 dB

CLASS	ANNUAL ENERGY
A	58 kWh
FINO A - UP TO	**MAX PRESSURE**
900 m³/h	560 Pa

CARATTERISTICHE - FEATURES

Misura - Size	60 - 90 cm
Materiale - Material	Struttura e camini inox satinati, vetro frontale e inferiore nero body and chimneys in Scotch brite St/steel, black frontal and lower glasses
Controlli - Controls	pulsantiera a sfioramento retroilluminata backlit touch control
Funzioni - Functions	4 velocità con intensiva, timer, spegnimento automatico, ind.pulizia/sost. filtri 4 speed with boost, timer, automatic switch off, filter cleaning and replacement indicator
Luci **Lights**	LED 1x7W LED 1x7W
Aspirazione **Extraction**	perimetrale con pannello apribile perimetral with openable panel
Uscita aria - Duction	120 - 150 mm con valvola di non ritorno 120 - 150 with check valve
Tipo d'uso - Type	Filtrante o aspirante Extractor or filter
Filtro antigrasso **Grease filter**	In alluminio multistrato lavabile Aluminium multilayer, washable
Minima distanza **Min. Distance from hob**	65 cm

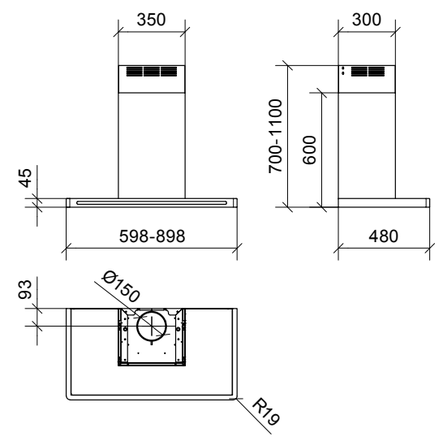

DIMENSIONI SCATOLA - BOX SIZE

66x54x64 cm - 20 Kg - 98x51x65 cm - 30 Kg

FILTRI OPTIONAL - OPTIONAL FILTERS

Total grease filter filtro aggiuntivo antigrassi 95% (A*) **Total Grease filter additional grease filter 95% (A*)**	02TG429284
Filtro antiodori **Charcoal filter**	02FCCARBGRUP
Hi-Filter filtro antiodore di lunga durata, lavabile e rigenerabile **Hi-Filter long-lasting, washable and regenerable odor filter**	02HF429284

VERSIONI - VERSION

cm. 60 - Inox, vetro nero o bianco - St/Steel, black or white glass - 700m³/h - 01TEC060ITB70

cm. 60 - Inox, vetro nero o bianco - St/Steel, black or white glass - 800m³/h - 01TEC060ITB80

cm. 60 - Inox, vetro nero o bianco - St/Steel, black or white glass - 900m³/h - 01TEC060ITB90

cm. 90 - Inox, vetro nero o bianco - St/Steel, black or white glass - 700m³/h - 01TEC090ITB70

cm. 90 - Inox, vetro nero o bianco - St/Steel, black or white glass - 800m³/h - 01TEC090ITB80

cm. 90 - Inox, vetro nero o bianco - St/Steel, black or white glass - 900m³/h - 01TEC090ITB90

Lumina

60-90 cm | A | A | C | 58 dB

CLASS	ANNUAL ENERGY
A	58 kWh
FINO A - UP TO	**MAX PRESSURE**
900 m³/h	590 Pa

CARATTERISTICHE - FEATURES

Misura - Size	60 - 90 cm
Materiale - Material	Struttura e camini inox satinati, vetro frontale nero o bianco body and chimneys in Scotch brite St/steel, black or white frontal glass
Controlli - Controls	pulsantiera elettronica retroilluminata backlit electronic control
Funzioni - Functions	4 velocità con intensiva, timer, spegnimento automatico, ind.pulizia/sost. filtri 4 speed with boost, timer, automatic switch off, filter cleaning and replacement indicator
Luci **Lights**	LED 1x7W LED 1x7W
Aspirazione **Extraction**	sul piano orizzontale on the horizontal plane
Uscita aria - Duction	120 - 150 mm con valvola di non ritorno 120 - 150 with check valve
Tipo d'uso - Type	filtrante o aspirante Extractor or filter
Filtro antigrasso **Grease filter**	In alluminio multistrato lavabile Aluminium multilayer, washable
Minima distanza **Min. Distance from hob**	65 cm

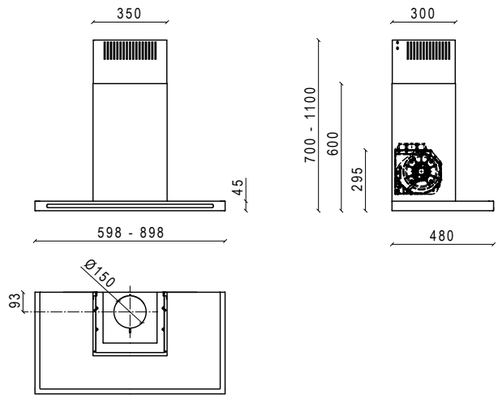

FILTRI OPTIONAL - OPTIONAL FILTERS

Total grease filter filtro aggiuntivo antigrassi 95% (A*) **Total Grease filter additional grease filter 95% (A*)**	02TG268366 (60 cm) 02TG279366 (90 cm)
Filtro antiodori **Charcoal filter**	02FCCARBGRUP
Hi-Filter filtro antiodore di lunga durata, lavabile e rigenerabile **Hi-Filter long-lasting, washable and regenerable odor filter**	02HF268366 (60 cm) 02HF279366 (90 cm)

DIMENSIONI SCATOLA - BOX SIZE

66x54x64 cm - 18 Kg - 98x51x65 cm - 26 Kg

VERSIONI - VERSION

cm. 60 - Inox, vetro nero o bianco - St/Steel, black or white glass - 700m³/h - 01LUM060STB70

cm. 60 - Inox, vetro nero o bianco - St/Steel, black or white glass - 800m³/h - 01LUM060STB80

cm. 60 - Inox, vetro nero o bianco - St/Steel, black or white glass - 900m³/h - 01LUM060STB90

cm. 90 - Inox, vetro nero o bianco - St/Steel, black or white glass - 700m³/h - 01LUM090STB70

cm. 90 - Inox, vetro nero o bianco - St/Steel, black or white glass - 800m³/h - 01LUM090STB80

cm. 90 - Inox, vetro nero o bianco - St/Steel, black or white glass - 900m³/h - 01LUM090STB90

Dea

60-90 120 cm | A | A | C | 58 dB

CLASS	ANNUAL ENERGY
A	58 kWh
FINO A - UP TO	**MAX PRESSURE**
900 m³/h	590 Pa

CARATTERISTICHE - FEATURES

Misura - Size	60 - 90 - 120 cm
Materiale - Material	Struttura e camini inox satinati body and chimneys in Scotch brite St/steel
Controlli - Controls	pulsantiera elettronica multifunzione multifunction electronic control
Funzioni - Functions	4 velocità con intensiva, timer, spegnimento automatico, ind.pulizia/sost. filtri 4 speed with boost, timer, automatic switch off, filter cleaning and replacement indicator
Luci **Lights**	LED 2x3W LED 2x3W
Aspirazione **Extraction**	sul piano orizzontale on the horizontal plane
Uscita aria - Duction	120 - 150 mm con valvola di non ritorno 120 - 150 with check valve
Tipo d'uso - Type	Filtrante o aspirante Extractor or filter
Filtro antigrasso **Grease filter**	In alluminio multistrato lavabile Aluminium multilayer, washable
Minima distanza **Min. Distance from hob**	65 cm

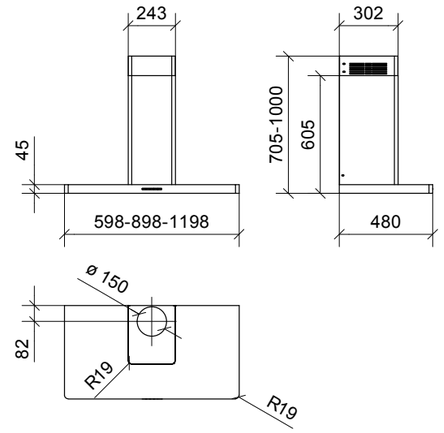

VERSIONI - VERSION

cm. 60 – Inox – St/Steel - 700m³/h
01DEA60ST70LED

cm. 60 – Inox – St/Steel - 800m³/h
01DEA60ST80LED

cm. 60 – Inox – St/Steel - 900m³/h
01DEA60ST90LED

cm. 90 - Inox - St/Steel - 700m³/h
01DEA90ST70LED

cm. 90 - Inox - St/Steel - 800m³/h
01DEA90ST80LED

cm. 90 - Inox - St/Steel - 900m³/h
01DEA90ST90LED

cm. 120 - Inox - St/Steel - 900m³/h
01DEA120ST90LED

FILTRI OPTIONAL - OPTIONAL FILTERS

Total grease filter filtro aggiuntivo antigrassi 95% (A*) **Total Grease filter additional grease filter 95% (A*)**	02TG41700
Filtro antiodori **Charcoal filter**	02FC1700
Hi-Filter filtro antiodore di lunga durata, lavabile e rigenerabile **Hi-Filter long-lasting, washable and regenerable odor filter**	02HF1700

DIMENSIONI SCATOLA - BOX SIZE

66x54x64 cm - 16 Kg - 95x55x65 cm - 19 Kg - 126x57x46 cm - 22 Kg

Planet

90 cm | A | A | C | 58 dB

CLASS	ANNUAL ENERGY
A	58 kWh
FINO A - UP TO	**MAX PRESSURE**
900 m³/h	590 Pa

CARATTERISTICHE - FEATURES

Misura - Size	90 cm
Materiale - Material	Struttura e camini (Opt.) inox satinati, frontale in vetro bianco, nero stopsol o inox body and chimneys (Opt.) in Scotch brite St/steel, frontal in white or black stopsol glass or St/steel
Controlli - Controls	pulsantiera elettronica multifunzione multifunction electronic control
Funzioni - Functions	4 velocità con intensiva, timer, spegnimento automatico, ind.pulizia/sost. filtri 4 speed with boost, timer, automatic switch off, filter cleaning and replacement indicator
Luci **Lights**	LED 2x1W LED 2x1W
Aspirazione **Extraction**	doppia, sul piano orizzontale e verticale double on the horizontal and vertical plane
Uscita aria - Duction	120 - 150 mm con valvola di non ritorno 120 - 150 with check valve
Tipo d'uso - Type	Filtrante o aspirante Extractor or filter
Filtro antigrasso **Grease filter**	In alluminio multistrato lavabile Aluminium multilayer, washable
Minima distanza **Min. Distance from hob**	65 cm

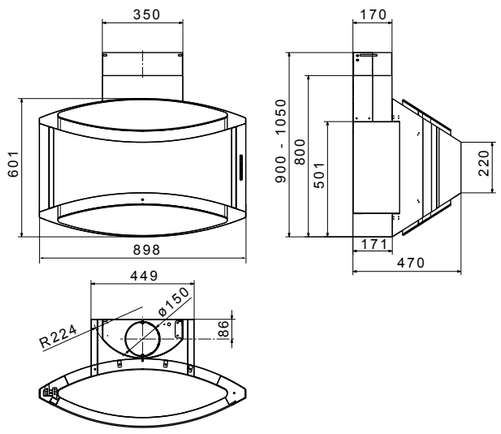

ACCESSORI - ACCESSORIES

Kit camini fisso + estensibile **Kit of chimneys fix + extensible**	01PLTKITCAMST

DIMENSIONI SCATOLA - BOX SIZE 95x64x64 cm - 29 Kg - 33 Kg

VERSIONI - VERSION

cm. 90 - Inox, vetro nero – St/Steel, black glass - 900m³/h - 01PLT090STB90

cm. 90 - Inox, vetro bianco – St/Steel, white glass - 900m³/h - 01PLT090STW90

cm. 90 - Tutta Inox – all St/Steel - 900m³/h - 01PLT090ST90

FILTRI OPTIONAL - OPTIONAL FILTERS

Total grease filter filtro aggiuntivo antigrassi 95% (A*) **Total Grease filter additional grease filter 95% (A*)**	02TG300185 02TG335118
Filtro antiodori **Charcoal filter**	02FCCARBGRUP
Hi-Filter filtro antiodore di lunga durata, lavabile e rigenerabile **Hi-Filter long-lasting, washable and regenerable odor filter**	02HF300185 02HF335118

Arcadia

90 cm | A | A | C | 58 dB

CLASS	ANNUAL ENERGY
A	58 kWh
FINO A - UP TO	**MAX PRESSURE**
900 m³/h	590 Pa

CARATTERISTICHE - FEATURES

Misura - Size	90 cm
Materiale - Material	Struttura e camini inox satinati o nero verniciato body and chimneys in Scotch brite St/steel or black painted
Controlli - Controls	pulsantiera elettronica multifunzione multifunction electronic control
Funzioni - Functions	4 velocità con intensiva, timer, spegnimento automatico, ind.pulizia/sost. filtri 4 speed with boost, timer, automatic switch off, filter cleaning and replacement indicator
Luci **Lights**	LED 2x3W LED 2x3W
Aspirazione **Extraction**	sul piano orizzontale on the horizontal plane
Uscita aria - Duction	120 - 150 mm con valvola di non ritorno 120 - 150 with check valve
Tipo d'uso - Type	filtrante o aspirante Extractor or filter
Filtro antigrasso **Grease filter**	In alluminio multistrato lavabile Aluminium multilayer, washable
Minima distanza **Min. Distance from hob**	65 cm

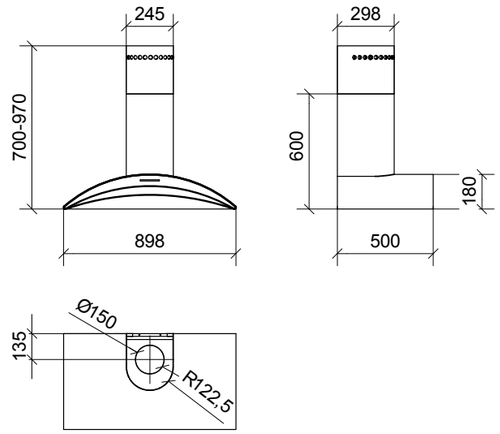

DIMENSIONI SCATOLA - BOX SIZE 95x55x65 cm - 24 Kg

VERSIONI - VERSION

cm. 90 - Inox, vetro – St/Steel, glass - 700m³/h - 01ARC090ST70

cm. 90 - Inox, vetro – St/Steel, glass - 800m³/h - 01ARC090ST80

cm. 90 - Inox, vetro – St/Steel, glass - 900m³/h - 01ARC090ST90

cm. 90 - Nera, vetro - Black, glass - 700m³/h - 01ARC090BL70

cm. 90 - Nera, vetro - Black, glass - 800m³/h - 01ARC090BL80

cm. 90 - Nera, vetro – Black, glass - 900m³/h - 01ARC090BL90

FILTRI OPTIONAL - OPTIONAL FILTERS

Total grease filter filtro aggiuntivo antigrassi 95% (A*) **Total Grease filter additional grease filter 95% (A*)**	02TG230259
Filtro antiodori **Charcoal filter**	02FCT230259
Hi-Filter filtro antiodore di lunga durata, lavabile e rigenerabile **Hi-Filter long-lasting, washable and regenerable odor filter**	02HF230259

Ginza

60 cm | A | A | C | 58 dB

CLASS	ANNUAL ENERGY
A	58 kWh
FINO A - UP TO	**MAX PRESSURE**
900 m³/h	590 Pa

CARATTERISTICHE - FEATURES

Misura - Size	60 cm
Materiale - Material	corpo cappa verniciato bianco, piano inferiore in inox satinato o tutta inox body white painted, lower plan in scotch brite St-steel or all in St/steel
Controlli - Controls	pulsantiera elettronica retroilluminata backlit electronic control
Funzioni - Functions	4 velocità con intensiva, timer, spegnimento automatico, ind.pulizia/sost. filtri 4 speed with boost, timer, automatic switch off, filter cleaning and replacement indicator
Luci **Lights**	LED 2x4W LED 2x4W
Aspirazione **Extraction**	perimetrale con pannello apribile perimetral with openable panel
Uscita aria - Duction	120 - 150 mm con valvola di non ritorno 120 - 150 with check valve
Tipo d'uso - Type	Filtrante o aspirante Extractor or filter
Filtro antigrasso **Grease filter**	In alluminio multistrato lavabile Aluminium multilayer, washable
Minima distanza **Min. Distance from hob**	65 cm

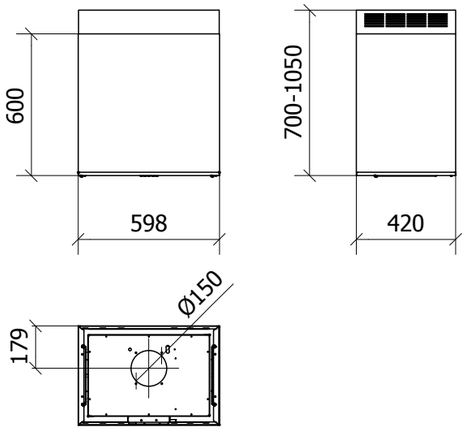

DIMENSIONI SCATOLA - BOX SIZE 65x101x47 cm - 34 Kg

VERSIONI - VERSION

cm. 60 - Bianca e inox – White and St/Steel - 700m³/h
01GIN060WH70

cm. 60 - Tutta inox – All St/Steel - 700m³/h
01GIN060ST70

cm. 60 - Bianca e inox – White and St/Steel - 800m³/h
01GIN060WH80

cm. 60 - Tutta inox – All St/Steel - 800m³/h
01GIN060ST80

cm. 60 - Bianca e inox – White and St/Steel - 900m³/h
01GIN060WH90

cm. 60 - Tutta inox – All St/Steel - 900m³/h
01GIN060ST90

FILTRI OPTIONAL - OPTIONAL FILTERS

Total grease filter filtro aggiuntivo antigrassi 95% (A*) **Total Grease filter additional grease filter 95% (A*)**	02TG465275
Filtro antiodori **Charcoal filter**	02FCCARBGRUP
Hi-Filter filtro antiodore di lunga durata, lavabile e rigenerabile **Hi-Filter long-lasting, washable and regenerable odor filter**	02HF465275

Rodia

30 cm | A | A | C | 58 dB

CLASS	ANNUAL ENERGY
A	58 kWh
FINO A - UP TO	**MAX PRESSURE**
900 m³/h	590 Pa

CARATTERISTICHE - FEATURES

Misura - Size	30 cm
Materiale - Material	Struttura inox satinato o verniciata bianca, piano inferiore in alluminio verniciato body in Scotch brite St/steel or white painted, lower panel in aluminium painted
Controlli - Controls	pulsantiera elettronica retroilluminata backlit electronic control
Funzioni - Functions	4 velocità con intensiva, timer, spegnimento automatico, ind.pulizia/sost. filtri 4 speed with boost, timer, automatic switch off, filter cleaning and replacement indicator
Luci **Lights**	LED 2x1W LED 2x1W
Aspirazione **Extraction**	perimetrale con pannello apribile perimetral with openable panel
Uscita aria - Duction	120 - 150 mm con valvola di non ritorno 120 - 150 with check valve
Tipo d'uso - Type	filtrante o aspirante Extractor or filter
Filtro antigrasso **Grease filter**	In alluminio multistrato lavabile Aluminium multilayer, washable
Minima distanza **Min. Distance from hob**	65 cm

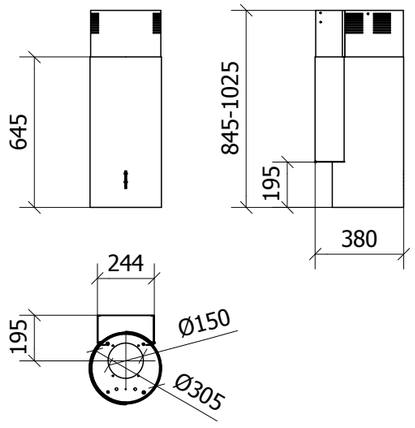

DIMENSIONI SCATOLA - BOX SIZE 36x96x46 cm - 24 Kg

VERSIONI - VERSION

cm. 30 - Inox, vetro bianco - St/Steel, white glass - 700m³/h
01ROD305ST70

cm. 30 - bianca, vetro bianco - white, white glass- 700m³/h
01ROD305WH70

cm. 30 - Inox, vetro bianco - St/Steel, white glass - 800m³/h
01ROD305ST80

cm. 30 - bianca, vetro bianco - white, white glass - 800m³/h
01ROD305WH80

cm. 30 - Inox, vetro bianco - St/Steel, white glass - 900m³/h
01ROD305ST90

cm. 30 - bianca, vetro bianco - white, white glass - 900m³/h
01ROD305SWH0

FILTRI OPTIONAL - OPTIONAL FILTERS

Total grease filter filtro aggiuntivo antigrassi 95% (A*) **Total Grease filter additional grease filter 95% (A*)**	02TG190170
Filtro antiodori **Charcoal filter**	02FCT190170
Hi-Filter filtro antiodore di lunga durata, lavabile e rigenerabile **Hi-Filter long-lasting, washable and regenerable odor filter**	02HF190170

Retta

60-90 cm | A | A | C | 58 dB

CLASS	ANNUAL ENERGY
A	58 kWh
FINO A - UP TO	**MAX PRESSURE**
700 m³/h	590 Pa

CARATTERISTICHE - FEATURES

Misura - Size	60 - 90 cm
Materiale - Material	corpo cappa e camini in inox satinato body and chimneys in scotch brite St-steel
Controlli - Controls	pulsantiera elettronica push push electronic control
Funzioni - Functions	3 velocità 3 speed
Luci **Lights**	LED 2x3W LED 2x3W
Aspirazione **Extraction**	sul piano orizzontale horizontal plane
Uscita aria - Duction	120 - 150 mm con valvola di non ritorno 120 - 150 with check valve
Tipo d'uso - Type	Filtrante o aspirante Extractor or filter
Filtro antigrasso **Grease filter**	In alluminio multistrato lavabile Aluminium multilayer, washable
Minima distanza **Min. Distance from hob**	65 cm

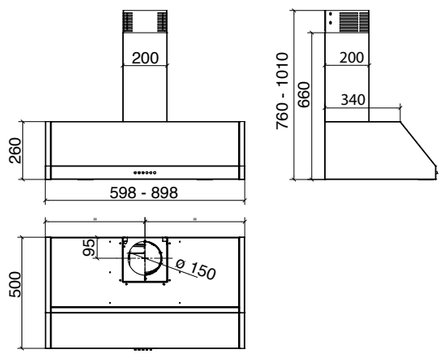

DIMENSIONI SCATOLA - BOX SIZE

64x54x55 - 94x53x62 cm - 22 - 25 Kg

FILTRI OPTIONAL - OPTIONAL FILTERS

Filtro antiodori
Charcoal filter 02FCCARBGRUP

VERSIONI - VERSION

cm. 60 - inox – St/Steel - 700m³/h
01RETTA060IST70

cm. 90 - inox – St/Steel - 700m³/h
01RETTA090IST70

Bankia

60-90 cm | A | A | C | 58 dB

CLASS	ANNUAL ENERGY
A	58 kWh
FINO A - UP TO	**MAX PRESSURE**
700 m³/h	590 Pa

CARATTERISTICHE - FEATURES

Misura - Size	60 - 90 cm
Materiale - Material	corpo cappa e camini in inox satinato body and chimneys in scotch brite St-steel
Controlli - Controls	pulsantiera elettronica push push electronic control
Funzioni - Functions	3 velocità 3 speed
Luci **Lights**	LED 2x3W LED 2x3W
Aspirazione **Extraction**	sul piano orizzontale horizontal plane
Uscita aria - Duction	120 - 150 mm con valvola di non ritorno 120 - 150 with check valve
Tipo d'uso - Type	filtrante o aspirante Extractor or filter
Filtro antigrasso **Grease filter**	In alluminio multistrato lavabile Aluminium multilayer, washable
Minima distanza **Min. Distance from hob**	65 cm

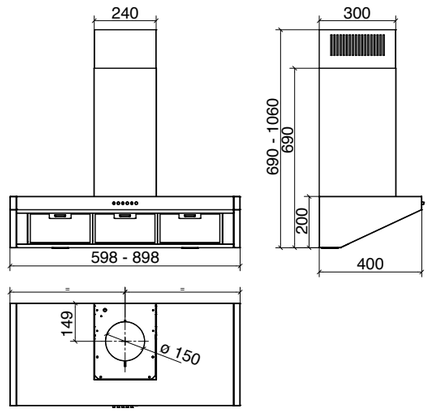

DIMENSIONI SCATOLA - BOX SIZE

64x54x55 - 94x53x62 cm - 22 - 25 Kg

FILTRI OPTIONAL - OPTIONAL FILTERS

Filtro antiodori
Charcoal filter 02FCCARBGRUP

VERSIONI - VERSION

cm. 60 - inox – St/Steel - 700m³/h
01BAN060IST70

cm. 90 - inox – St/Steel - 700m³/h
01BAN090IST70

Integra

56-86 116 cm | A | A | C | 58 dB

CLASS	ANNUAL ENERGY
B	58 kWh
FINO A - UP TO	**MAX PRESSURE**
380 m³/h	290 Pa

CARATTERISTICHE - FEATURES

Misura - Size	56 - 86 - 116 cm
Materiale - Material	corpo cappa e camini in inox satinato body and chimneys in St/steel scotch brite
Controlli - Controls	pulsantiera elettronica retroilluminata backlit electronic control
Funzioni - Functions	4 velocità con intensiva, timer, spegnimento automatico, ind.pulizia/sost. filtri 4 speed with boost, timer, automatic switch off, filter cleaning and replacement indicator
Luci **Lights**	LED 2x4W LED 2x4W
Aspirazione **Extraction**	perimetrale con pannello apribile perimetral with openable panel
Uscita aria - Duction	120 mm con valvola di non ritorno 120 mm with check valve
Tipo d'uso - Type	Filtrante o aspirante Extractor or filter
Filtro antigrasso **Grease filter**	In alluminio multistrato lavabile Aluminium multilayer, washable
Minima distanza **Min. Distance from hob**	50 cm

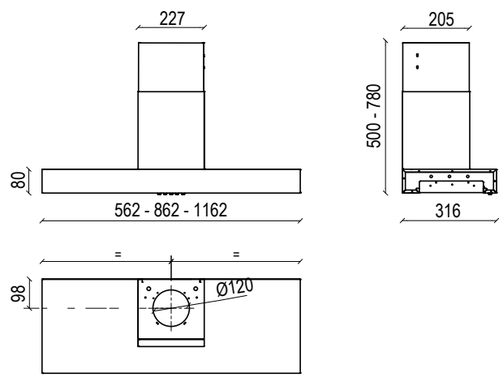

DIMENSIONI SCATOLA - BOX SIZE

36x66x46 - 36x96x46 - 36x125x46 cm - 15 - 17 - 19 Kg

VERSIONI - VERSION

cm. 56 - Inox - St/Steel - 380m³/h
01INT060ST38

cm. 86 - Inox - St/Steel - 380m³/h
01INT090ST38

cm. 116 - Inox - St/Steel - 380m³/h
01INT120ST38

FILTRI OPTIONAL - OPTIONAL FILTERS

Total grease filter filtro aggiuntivo antigrassi 95% (A*) **Total Grease filter additional grease filter 95% (A*)**	02TG300185
Filtro antiodori **Charcoal filter**	02CARBGRUP38
Hi-Filter filtro antiodore di lunga durata, lavabile e rigenerabile **Hi-Filter long-lasting, washable and regenerable odor filter**	02HF300185

Thea

56-86 cm | B | A | C | 57 dB

CLASS	ANNUAL ENERGY
B	58 kWh
FINO A - UP TO	**MAX PRESSURE**
380 m³/h	290 Pa

CARATTERISTICHE - FEATURES

Misura - Size	56 - 86 cm
Materiale - Material	corpo cappa e camini verniciati bianchi, o tutta inox body and chimneys white painted or all in St/steel
Controlli - Controls	pulsantiera elettronica retroilluminata backlit electronic control
Funzioni - Functions	4 velocità con intensiva, timer, spegnimento automatico, ind.pulizia/sost. filtri 4 speed with boost, timer, automatic switch off, filter cleaning and replacement indicator
Luci **Lights**	LED 2x1W LED 2x1W
Aspirazione **Extraction**	perimetrale con pannello apribile perimetral with openable panel
Uscita aria - Duction	120 mm con valvola di non ritorno 120 mm with check valve
Tipo d'uso - Type	filtrante o aspirante Extractor or filter
Filtro antigrasso **Grease filter**	In alluminio multistrato lavabile Aluminium multilayer, washable
Minima distanza **Min. Distance from hob**	50 cm

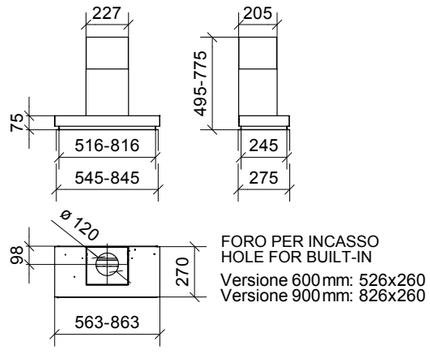

DIMENSIONI SCATOLA - BOX SIZE

36x66x46 - 36x96x46 cm - 16 - 18 Kg

VERSIONI - VERSION

cm. 56 - bianca - white - 380m³/h
01TEA056WH38

cm. 86 - bianca - white - 380m³/h
01TEA086WH38

cm. 60 - inox – St/Steel - 380m³/h
01TEA056ST38

cm. 90 - inox – St/Steel - 380m³/h
01TEA086ST38

FILTRI OPTIONAL - OPTIONAL FILTERS

Total grease filter filtro aggiuntivo antigrassi 95% (A*) **Total Grease filter additional grease filter 95% (A*)**	02TG355144
Filtro antiodori **Charcoal filter**	02CARBGRUP38
Hi-Filter filtro antiodore di lunga durata, lavabile e rigenerabile **Hi-Filter long-lasting, washable and regenerable odor filter**	02HF355144

Elea

Moderna importante, luminosa e potente

Modern, important, bright and powerful

E' una serie di cappe prestigiose che diventano protagoniste nelle cucine di dimensioni importanti. Solide e funzionali con motori di ultima generazione di classe A o A+ fino a 900 m^3/h. Si installano facilmente attraverso delle comode staffe e possono essere usate sui soffitti di varie altezze grazie ai camini estensibili. Hanno misure di 90, 116, 146 o 176 cm. per adattarsi alle isole o penisole delle cucine più grandi. Sono sempre dotate di luci a LED ad alta luminosità e basso consumo e possono funzionare sia in versione aspirante con filtri in alluminio e il grease filter per una filtrazione fino al 95% dei grassi oppure in versione filtrante anche con filtri anti odori lavabili e rigenerabili a lunga durata.

It is a series of prestigious cooker hoods that become protagonists in kitchens of important dimensions. Solid and functional with latest generation of motors in class A or A + up to 900 m^3 / h. They are easily installed through comfortable brackets and can be used on the ceilings of various heights thanks to the extending chimneys. They have measures of 90, 116, 146 or 176 cm. to adapt to the islands or peninsulas of larger kitchens. They are always equipped with high brightness and low consumption LED lights and can work both in the duction version with aluminum filters and the grease filter or in the filtering version even with washable and regenerable odor filters of long life.

Elea isola

VERSIONE DESTRA - RIGHT SIDE

VERSIONE SINISTRA - LEFT SIDE

Una cappa importante in inox o nera che con il suo profilo elegante e i tiranti abbinati la fanno diventare un prodotto di grande design. Tutto il suo piano orizzontale può essere usato come mensola e sono disponibili le versioni con tre lunghezze e il camino a destra o sinistra. Pulsantiera elettronica, aspirazione perimetrale lungo tutto il piano inferiore e nuove luci a LED per una potente illuminazione del piano cottura. E' dotata di motori di ultima generazione fino a 900 m³/h.

An important cooker hood in black or St/steel that with its elegant profile and matched rods make it a product of great design. All of its horizontal plane can be used as a shelf and are available versions with three lengths and the chimney on the right or on the left. Electronic control, perimeter extraction along the lower floor and new LED lights for a powerful illumination of the hob. It is equipped with latest generation of motor up to 900 m³/h.

116 146 -176 cm | 900 m³/h | ELECTRONIC CONTROL | LED LIGHTS | A

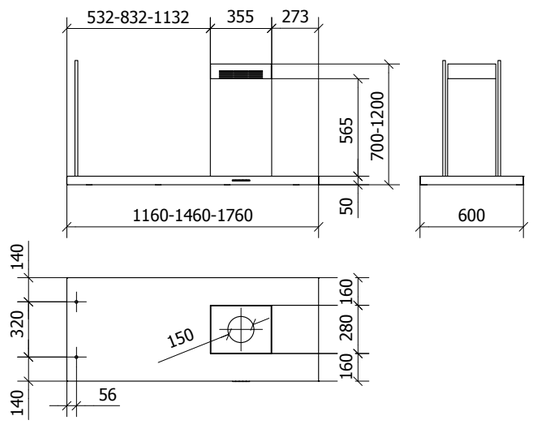

cm. 116x60 – destra o sinistra - inox, right or left – St/steel - 800 m³/h
- 01ELEIS116ST DX80 – SX80

cm. 116x60 – destra o sinistra - inox, right or left – St/steel - 900 m³/h
- 01ELEIS116ST DX90 – SX90

cm. 146x60 – destra o sinistra - inox, right or left – St/steel - 800 m³/h
- 01ELEIS146ST DX80 – SX80

cm. 146x60 – destra o sinistra - inox, right or left – St/steel - 900 m³/h
- 01ELEIS146ST DX90 – SX90

cm. 176x60 – destra o sinistra - inox, right or left – St/steel - 900 m³/h
- 01ELEIS176ST DX90 – SX90

cm. 116x60 – destra o sinistra - nera, right or left – Black - 800 m³/h
- 01ELEIS116BL DX80 – SX80

cm. 116x60 – destra o sinistra - nera, right or left – Black - 900 m³/h
- 01ELEIS116BL DX90 – SX90

cm. 146x60 – destra o sinistra - nera, right or left – Black - 800 m³/h
- 01ELEIS146BL DX80 – SX80

cm. 146x60 – destra o sinistra - nera, right or left – Black - 900 m³/h
- 01ELEIS146BL DX90 – SX90

cm. 176x60 – destra o sinistra - nera, right or left – Black - 900 m³/h
- 01ELEIS176BL DX90 – SX90

CARATTERISTICHE - FEATURES

Misura - Size	116 X 60 – 146 x 60 - 176 x 60 cm
Materiale - Material	struttura e camini in inox satinato o verniciata nera antigraffio body and chimneys in scotch brite St-steel or black scratch proof painted
Controlli - Controls	pulsantiera elettronica multifunzione multifunction electronic control
Funzioni - Functions	4 velocità con intensiva, timer, spegnimento automatico, ind.pulizia/sost. filtri 4 speed with boost, timer, automatic switch off, filter cleaning and replacement indicator
Luci **Lights**	LED 6x4W LED 6x4W
Aspirazione **Extraction**	perimetrale estesa perimetral extended
Uscita aria - Duction	120 - 150 mm con valvola di non ritorno 120 - 150 with check valve
Tipo d'uso - Type	aspirante - filtrante duction - filtered
Filtro antigrasso **Grease filter**	in alluminio multistrato lavabile in aluminium multilayer, washable
Minima distanza **Min. Distance from hob**	65 cm

PRESTAZIONI - PERFORMANCE

Portata motori **Max airflow**	1300 m3/h
Pression **Max pressure**	430 Pa
Classe energetica **Energy class**	A
Consumo annuo **Annual consumption**	58 kWh/a
Efficenza motore **Motor efficiency**	A
Efficenza luci **Lights efficiency**	A
Efficenza filtri **Filters efficiency**	C – A*
Rumorosità 3° velocità **Noise level at speed 3°**	59 dB

FILTRI OPTIONAL - OPTIONAL FILTERS

Total grease filter filtro aggiuntivo antigrassi 95% (A*) **Total Grease filter additional grease filter 95% (A*)**	02TG429284
Filtro antiodori **Charcoal filter**	02FCCARBGRUP
Hi-Filter filtro antiodore di lunga durata, lavabile e rigenerabile **Hi-Filter long-lasting, washable and regenerable odor filter**	02HF429284

DIMENSIONI SCATOLA - BOX SIZE 125 - 155 - 185x65x45 cm - 43 – 45 - 48 Kg

CLASS	ANNUAL ENERGY
A	58 kWh
FINO A - UP TO	MAX PRESSURE
900 m³/h	560 Pa

Metropolis isola

90 x 35 cm | A | A | C | 57 dB

CARATTERISTICHE - FEATURES

Misura - Size	90 x 35 cm
Materiale - Material	corpo cappa inox satinato scotch brite, vetri bianchi e neri body in St/steel scotch brite, black and white glasses
Controlli - Controls	pulsantiera a sfioramento retroilluminata backlit touch control
Funzioni - Functions	4 velocità con intensiva, timer, spegnimento automatico, ind.pulizia/sost. filtri 4 speed with boost, timer, automatic switch off, filter cleaning and replacement indicator
Luci **Lights**	LED 4x6W LED 4x6W
Aspirazione **Extraction**	perimetrale con pannello apribile perimetral with openable panel
Uscita aria - Duction	120 - 150 mm con valvola di non ritorno 120 - 150 with check valve
Tipo d'uso - Type	aspirante - filtrante duction - filtered
Filtro antigrasso **Grease filter**	in alluminio multistrato lavabile in aluminium multilayer, washable
Filtro antiodori **Charcoal filters**	2 su i lati motore ai carboni attivi 2 filters on side of motor
Minima distanza **Min. Distance from hob**	60 cm

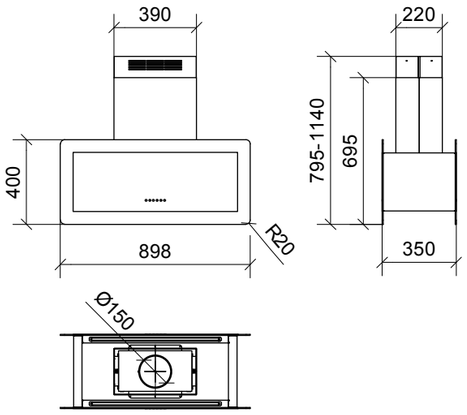

DIMENSIONI SCATOLA - BOX SIZE

100 x 51 x 78 cm - 28 Kg

VERSIONI - VERSION

cm. 90x35 – inox, vetro – St/steel, glass – 700m³/h
01MTPIS090ST70

cm. 90x35 – inox, vetro – St/steel, glass – 900m³/h
01MTPIS090ST90

cm. 90x35 – inox, vetro – St/steel, glass – 800m³/h
01MTPIS090ST80

FILTRI OPTIONAL - OPTIONAL FILTERS

Total grease filter filtro aggiuntivo antigrassi 95% (A*) **Total Grease filter additional grease filter 95% (A*)**	02TG300185
Filtro antiodori **Charcoal filter**	02FCCARBGRUP
Hi-Filter filtro antiodore di lunga durata, lavabile e rigenerabile **Hi-Filter long-lasting, washable and regenerable odor filter**	02HF300185

CLASS	ANNUAL ENERGY
A	58 kWh
FINO A - UP TO	MAX PRESSURE
900 m³/h	560 Pa

Trisia isola

90x43 cm | A | A | C | 57 dB

CARATTERISTICHE - FEATURES

Misura - Size	90 x 43 cm
Materiale - Material	corpo cappa e frontale inox satinato scotch brite, vetri bianchi o neri body nd frontal in St/steel scotch brite, white or black glasses
Controlli - Controls	pulsantiera elettronica multifunzione multifunction electronic control
Funzioni - Functions	4 velocità con intensiva, timer, spegnimento automatico, ind.pulizia/sost. filtri 4 speed with boost, timer, automatic switch off, filter cleaning and replacement indicator
Luci **Lights**	LED 4x4W LED 4x4W
Aspirazione **Extraction**	sul piano orizzontale on the horizontal plane
Uscita aria - Duction	120 - 150 mm con valvola di non ritorno 120 - 150 with check valve
Tipo d'uso - Type	aspirante - filtrante duction - filtered
Filtro antigrasso **Grease filter**	in alluminio multistrato lavabile in aluminium multilayer, washable
Filtro antiodori **Charcoal filters**	2 su i lati motore ai carboni attivi 2 filters on side of motor
Minima distanza **Min. Distance from hob**	60 cm

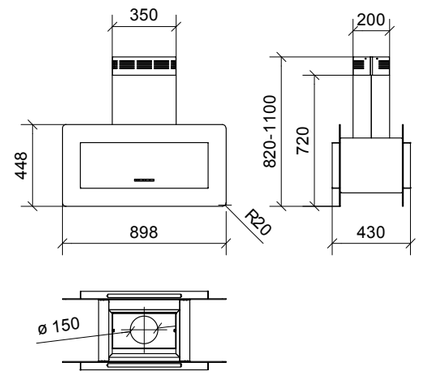

FILTRI OPTIONAL - OPTIONAL FILTERS

Total grease filter filtro aggiuntivo antigrassi 95% (A*) **Total Grease filter additional grease filter 95% (A*)**	02TG445185
Filtro antiodori **Charcoal filter**	02FCCARBGRUP
Hi-Filter filtro antiodore di lunga durata, lavabile e rigenerabile **Hi-Filter long-lasting, washable and regenerable odor filter**	02HF445185

VERSIONI - VERSION

cm. 90x43 – inox, vetro bianco – St/steel, white glass – 700m³/h
01TRSIS090STW70

cm. 90x43 – inox, vetro bianco – St/steel, white glass – 800m³/h
01TRSIS090STW80

cm. 90x43 – inox, vetro bianco – St/steel, white glass – 900m³/h
01TRSIS090STW90

cm. 90x43 – inox, vetro nero – St/steel, black glass – 700m³/h
01TRSIS090STB70

cm. 90x43 – inox, vetro nero – St/steel, black glass – 800m³/h
01TRSIS090STB80

cm. 90x43 – inox, vetro nero – St/steel, black glass – 900m³/h
01TRSIS090STB90

DIMENSIONI SCATOLA - BOX SIZE

53 x 95 x 61 cm - 28 Kg

Stivia isola

90 x 60 cm | A | A | C | 63 dB

CLASS	ANNUAL ENERGY
A	58 kWh
FINO A - UP TO	**MAX PRESSURE**
1300 m³/h	430 Pa

CARATTERISTICHE - FEATURES

Misura - Size	90 x 60 cm
Materiale - Material	Vetro nero, frontale e camini inox satinati black glass, frontal and chimneys in Scotch brite St/steel
Controlli - Controls	pulsantiera elettronica retroilluminata backlit electronic control
Funzioni - Functions	4 velocità con intensiva, timer, spegnimento automatico, ind.pulizia/sost. filtri 4 speed with boost, timer, automatic switch off, filter cleaning and replacement indicator
Luci **Lights**	LED 2x7W LED 2x7W
Aspirazione **Extraction**	perimetrale con pannello apribile perimetral with openable panel
Uscita aria - Duction	120 - 150 mm con valvola di non ritorno 120 - 150 with check valve
Tipo d'uso - Type	filtrante o aspirante Extractor or filter
Filtro antigrasso **Grease filter**	In alluminio multistrato lavabile Aluminium multilayer, washable
Minima distanza **Min. Distance from hob**	65 cm

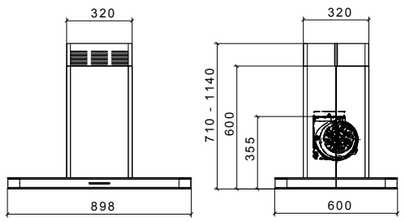

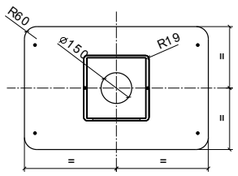

DIMENSIONI SCATOLA - BOX SIZE

95 x 61 x 62 cm - 45 Kg

VERSIONI - VERSION

cm. 90x60 – inox, vetro nero – St/steel, black glass – 700m³/h
01STVIS090STB70

cm. 90x60 – inox, vetro nero – St/steel, black glass – 800m³/h
01STVIS090STB80

cm. 90x60 – inox, vetro nero – St/steel, black glass – 900m³/h
01STVIS090STB90

FILTRI OPTIONAL - OPTIONAL FILTERS

Total grease filter filtro aggiuntivo antigrassi 95% (A*) **Total Grease filter additional grease filter 95% (A*)**	02TG230259
Filtro antiodori **Charcoal filter**	02FCT230259
Hi-Filter filtro antiodore di lunga durata, lavabile e rigenerabile **Hi-Filter long-lasting, washable and regenerable odor filter**	02HF230259

Lumina isola

90 x 60 cm | A | A | C | 57 dB

CLASS	ANNUAL ENERGY
A	58 kWh
FINO A - UP TO	**MAX PRESSURE**
900 m³/h	560 Pa

CARATTERISTICHE - FEATURES

Misura - Size	90 x 60 cm
Materiale - Material	Struttura e camini inox satinati, vetro frontale e inferiore nero body and chimneys in Scotch brite St/steel, black frontal and lower glasses
Controlli - Controls	pulsantiera a sfioramento retroilluminata backlit touch control
Funzioni - Functions	4 velocità con intensiva, timer, spegnimento automatico, ind.pulizia/sost. filtri 4 speed with boost, timer, automatic switch off, filter cleaning and replacement indicator
Luci **Lights**	LED 2x7W LED 2x7W
Aspirazione **Extraction**	perimetrale estesa con pannello apribile perimetral extended with openable panel
Uscita aria - Duction	120 - 150 mm con valvola di non ritorno 120 - 150 with check valve
Tipo d'uso - Type	filtrante o aspirante Extractor or filter
Filtro antigrasso **Grease filter**	in alluminio multistrato lavabile in aluminium multilayer, washable
Minima distanza **Min. Distance from hob**	65 cm

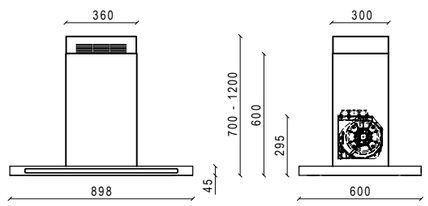

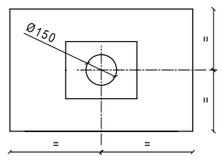

DIMENSIONI SCATOLA - BOX SIZE

95 x 61 x 62 cm - 35 Kg

FILTRI OPTIONAL - OPTIONAL FILTERS

Total grease filter filtro aggiuntivo antigrassi 95% (A*) **Total Grease filter additional grease filter 95% (A*)**	02TG429284
Filtro antiodori **Charcoal filter**	02FCCARBGRUP
Hi-Filter filtro antiodore di lunga durata, lavabile e rigenerabile **Hi-Filter long-lasting, washable and regenerable odor filter**	02HF429284

VERSIONI - VERSION

cm. 90x60 – inox, vetro nero – St/steel, black glass – 700m³/h
01LUMIS090ST B70

cm. 90x60 – inox, vetro nero – St/steel, black glass – 800m³/h
01LUMIS090ST B80

cm. 90x60 – inox, vetro nero – St/steel, black glass – 900m³/h
01LUMIS090ST B90

CLASS	ANNUAL ENERGY
A	58 kWh
FINO A - UP TO	**MAX PRESSURE**
900 m³/h	590 Pa

Ginza isola

60 x 42 cm | A | A | C | 58 dB

CARATTERISTICHE - FEATURES

Misura - Size	60 x 42 cm
Materiale - Material	cappa verniciata bianca, piano inferiore in inox satinato, o tutta inox body white painted, lower plan in scotch brite St-steel, or all in St/steel
Controlli - Controls	pulsantiera elettronica retroilluminata backlit electronic control
Funzioni - Functions	4 velocità con intensiva, timer, spegnimento automatico, ind.pulizia/sost. filtri 4 speed with boost, timer, automatic switch off, filter cleaning and replacement indicator
Luci **Lights**	LED 2x4W LED 2x4W
Aspirazione **Extraction**	perimetrale con pannello apribile perimetral with openable panel
Uscita aria - Duction	120 - 150 mm con valvola di non ritorno 120 - 150 with check valve
Tipo d'uso - Type	aspirante - filtrante duction - filtered
Filtro antigrasso **Grease filter**	in alluminio multistrato lavabile in aluminium multilayer, washable
Minima distanza **Min. Distance from hob**	65 cm

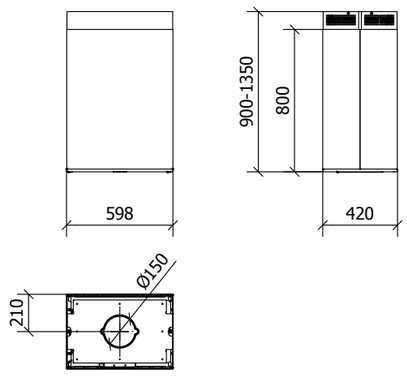

DIMENSIONI SCATOLA - BOX SIZE

65 x 101 x 47 cm - 38 Kg

FILTRI OPTIONAL - OPTIONAL FILTERS

Total grease filter filtro aggiuntivo antigrassi 95% (A*) **Total Grease filter additional grease filter 95% (A*)**	02TG465276
Filtro antiodori **Charcoal filter**	02FCCARBGRUP
Hi-Filter filtro antiodore di lunga durata, lavabile e rigenerabile **Hi-Filter long-lasting, washable and regenerable odor filter**	02HF465276

VERSIONI - VERSION

cm. 60x42 – Bianca e inox – White and St/Steel – 700m³/h
01GINIS60X40WH70

cm. 60x42 – Bianca e inox – White and St/Steel – 800m³/h
01GINIS60X40WH80

cm. 60x42 – Bianca e inox – White and St/Steel – 900m³/h
01GINIS60X40WH90

cm. 60x42 – tutta inox – all St/Steel – 700m³/h
01GINIS60X40ST70

cm. 60x42 – tutta inox – all St/Steel – 800m³/h
01GINIS60X40ST80

cm. 60x42 – tutta inox – all St/Steel – 900m³/h
01GINIS60X40ST90

CLASS	ANNUAL ENERGY
A	58 kWh
FINO A - UP TO	**MAX PRESSURE**
900 m³/h	590 Pa

Rodia isola

Diam. 30 cm | A | A | C | 58 dB

CARATTERISTICHE - FEATURES

Misura - Size	Diam 30 cm
Materiale - Material	Struttura inox satinato o verniciata bianca, piano inferiore in alluminio verniciato body in Scotch brite St/steel or white painted, lower panel in aluminium painted
Controlli - Controls	pulsantiera elettronica retroilluminata backlit electronic control
Funzioni - Functions	4 velocità con intensiva, timer, spegnimento automatico, ind.pulizia/sost. filtri 4 speed with boost, timer, automatic switch off, filter cleaning and replacement indicator
Luci **Lights**	LED 2x1W LED 2x1W
Aspirazione **Extraction**	perimetrale con pannello apribile perimetral with openable panel
Uscita aria - Duction	120 - 150 mm con valvola di non ritorno 120 - 150 with check valve
Tipo d'uso - Type	filtrante o aspirante Extractor or filter
Filtro antigrasso **Grease filter**	in alluminio multistrato lavabile in aluminium multilayer, washable
Minima distanza **Min. Distance from hob**	65 cm

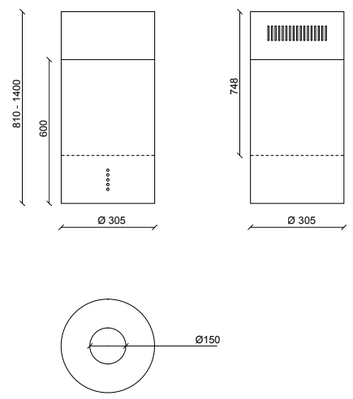

DIMENSIONI SCATOLA - BOX SIZE

36 x 96 x 46 cm - 24 Kg

FILTRI OPTIONAL - OPTIONAL FILTERS

Total grease filter filtro aggiuntivo antigrassi 95% (A*) **Total Grease filter additional grease filter 95% (A*)**	02TG190170
Filtro antiodori **Charcoal filter**	02FCT190170
Hi-Filter filtro antiodore di lunga durata, lavabile e rigenerabile **Hi-Filter long-lasting, washable and regenerable odor filter**	02HF190170

VERSIONI - VERSION

cm. 30 – Inox, vetro bianco – St/Steel, white glass – 700m³/h
01RODIS305ST70

cm. 30 – Inox, vetro bianco – St/Steel, white glass – 800m³/h
01RODIS305ST80

cm. 30 – Inox, vetro bianco – St/Steel, white glass – 900m³/h
01RODIS305ST90

cm. 30 – bianca, vetro bianco – white, white glass – 700m³/h
01RODIS305WH70

cm. 30 – bianca, vetro bianco – white, white glass – 800m³/h
01RODIS305WH80

cm. 30 – bianca, vetro bianco – white, white glass – 900m³/h
01RODIS305WH90

Arcadia isola

90 x 60 cm | A | A | C | 58 dB

CLASS	ANNUAL ENERGY
A	58 kWh
FINO A - UP TO	**MAX PRESSURE**
900 m³/h	590 Pa

CARATTERISTICHE - FEATURES

Misura - Size	90 x 60 cm
Materiale - Material	Struttura e camini inox satinati o verniciato nero antigraffio body and chimneys in Scotch brite St/steel or scratchproof black painted
Controlli - Controls	pulsantiera elettronica multifunzione multifunction electronic control
Funzioni - Functions	4 velocità con intensiva, timer, spegnimento automatico, ind.pulizia/sost. filtri 4 speed with boost, timer, automatic switch off, filter cleaning and replacement indicator
Luci **Lights**	LED 2x4W LED 2x4W
Aspirazione **Extraction**	perimetrale con pannello apribile perimetral with openable panel
Uscita aria - Duction	120 - 150 mm con valvola di non ritorno 120 - 150 with check valve
Tipo d'uso - Type	aspirante - filtrante duction - filtered
Filtro antigrasso **Grease filter**	in alluminio multistrato lavabile in aluminium multilayer, washable
Minima distanza **Min. Distance from hob**	65 cm

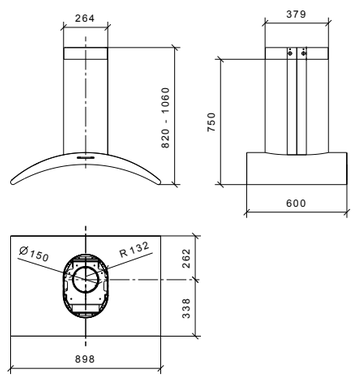

DIMENSIONI SCATOLA - BOX SIZE 96 x 64 x 106 cm - 28 Kg

VERSIONI - VERSION

cm. 90 – Inox, vetro – St/Steel, glass – 700m³/h
01ARCI90ST70

cm. 90 – Inox, vetro – St/Steel, glass – 800m³/h
01ARCI90ST80

cm. 90 – Inox, vetro – St/Steel, glass – 900m³/h
01ARCI90ST90

cm. 90 – Nera, vetro – Black, glass – 700m³/h
01ARCI90BL70

cm. 90 – Nera, vetro – Black, glass – 800m³/h
01ARCI90BL80

cm. 90 – Nera, vetro – Black, glass – 900m³/h
01ARCI90BL90

FILTRI OPTIONAL - OPTIONAL FILTERS

Total grease filter filtro aggiuntivo antigrassi 95% (A*) **Total Grease filter additional grease filter 95% (A*)**	02TG230259
Filtro antiodori **Charcoal filter**	02FCT230259
Hi-Filter filtro antiodore di lunga durata, lavabile e rigenerabile **Hi-Filter long-lasting, washable and regenerable odor filter**	02HF230259

Giovia angolo

100x100 cm | A | A | C | 58 dB

CLASS	ANNUAL ENERGY
A	58 kWh
FINO A - UP TO	**MAX PRESSURE**
900 m³/h	590 Pa

CARATTERISTICHE - FEATURES

Misura - Size	100 x 100 cm
Materiale - Material	Struttura e camini inox satinati body and chimneys in Scotch brite St/steel
Controlli - Controls	pulsantiera elettronica retroilluminata backlit electronic control
Funzioni - Functions	4 velocità con intensiva, timer, spegnimento automatico, ind.pulizia/sost. filtri 4 speed with boost, timer, automatic switch off, filter cleaning and replacement indicator
Luci **Lights**	LED 4x3W LED 4x3W
Aspirazione **Extraction**	sul piano orizzontale on horizontal plan
Uscita aria - Duction	120 - 150 mm con valvola di non ritorno 120 - 150 with check valve
Tipo d'uso - Type	filtrante o aspirante Extractor or filter
Filtro antigrasso **Grease filter**	in alluminio multistrato lavabile in aluminium multilayer, washable
Minima distanza **Min. Distance from hob**	65 cm

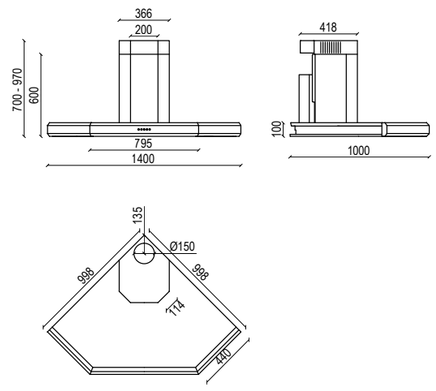

DIMENSIONI SCATOLA - BOX SIZE 104 x 104 x 64 cm - 35 Kg

FILTRI OPTIONAL - OPTIONAL FILTERS

Total grease filter filtro aggiuntivo antigrassi 95% (A*) **Total Grease filter additional grease filter 95% (A*)**	02TG345358
Filtro antiodori **Charcoal filter**	02FCT345358
Hi-Filter filtro antiodore di lunga durata, lavabile e rigenerabile **Hi-Filter long-lasting, washable and regenerable odor filter**	02HF345358

VERSIONI - VERSION

cm. 100x100 – Inox – St/Steel – 700m³/h
01GIO100ST70

cm. 100x100 – Inox – St/Steel – 800m³/h
01GIO100ST80

cm. 100x100 – Inox – St/Steel – 900m³/h
01GIO100ST90

Block star plus inox

Pratico, efficiente, discreto

Practical, efficient, discreet

Sono le cappe semplici da usare e facili da installare nelle cucine di tutte le età. Compatte ed adattabili nei pensili di varia misura sono pratiche nell'uso quotidiano. Possono essere agganciate al pensile con il frontale a vista o incassate. Sono sempre utili e si possono usare in versione aspirante con la tubazione che evacua i fumi e vapori all'esterno. Disponibili anche in versione filtrante, con l'aria che viene trattata dai filtri anti odore e che ritorna in cucina attraverso le pratiche feritoie o dal tubo collegato al foro superiore.

These cooker hoods are simple to use and easy to install in kitchens of all ages. Compact and adaptable in wall units of various sizes they are practical in everyday use. They can be hooked to the wall unit with the front exposed or in built-in application. They are always helpful and can be used in the suction version, with the pipe that evacuates the fumes and vapors outside. Available also in filtering version, with the air that is treated by the anti-odor filters and returns to the kitchen through the practical loopholes or tube connected to the upper hole.

Vera

90 cm | A | A | C | 57 dB

CLASS	ANNUAL ENERGY
B	70 kWh
FINO A - UP TO	**MAX PRESSURE**
700 m³/h	520 Pa

CARATTERISTICHE - FEATURES

Misura - Size	90 cm
Materiale - Material	Corpo bianco antico, profilo in legno neutro tinteggiabile Body ancient white, profile in neutral wood to be painted
Controlli - Controls	pulsantiera slider slider control
Funzioni - Functions	3 velocità 3 speed
Luci **Lights**	LED 2x3W LED 2x3W
Aspirazione **Extraction**	estesa sul piano orizzontale extended on horizontal plan
Uscita aria - Duction	120 - 150 mm con valvola di non ritorno 120 - 150 with check valve
Tipo d'uso - Type	aspirante - filtrante duction - filtered
Filtro antigrasso **Grease filter**	in alluminio multistrato lavabile in aluminium multilayer, washable
Minima distanza **Min. Distance from hob**	65 cm

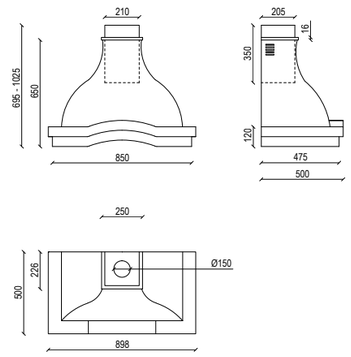

DIMENSIONI SCATOLA - BOX SIZE

95 x 56 x 71 cm - 25 Kg

FILTRI OPTIONAL - OPTIONAL FILTERS

Filtro antiodori 2 su i lati motore ai carboni attivi
Charcoal filter 2 filters on side of motor 02FCCARBGRUP

VERSIONI - VERSION

cm. 90 – bianco antico – ancient white – 700m³/h
01VER090WH70NT

Tosca

90 cm | A | A | C | 57 dB

CLASS	ANNUAL ENERGY
B	70 kWh
FINO A - UP TO	**MAX PRESSURE**
700 m³/h	520 Pa

CARATTERISTICHE - FEATURES

Misura - Size	90 cm
Materiale - Material	Corpo bianco antico, profilo in legno neutro tinteggiabile body ancient white, profile in neutral wood to be painted
Controlli - Controls	pulsantiera slider slider control
Funzioni - Functions	3 velocità 3 speed
Luci **Lights**	LED 2x3W LED 2x3W
Aspirazione **Extraction**	estesa sul piano orizzontale extended on horizontal plan
Uscita aria - Duction	120 - 150 mm con valvola di non ritorno 120 - 150 with check valve
Tipo d'uso - Type	aspirante - filtrante duction - filtered
Filtro antigrasso **Grease filter**	in alluminio multistrato lavabile in aluminium multilayer, washable
Minima distanza **Min. Distance from hob**	65 cm

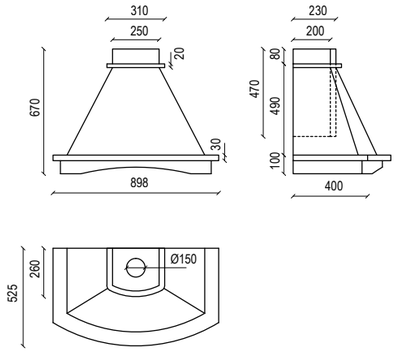

DIMENSIONI SCATOLA - BOX SIZE

95 x 56 x 71 cm - 21 Kg

FILTRI OPTIONAL - OPTIONAL FILTERS

Filtro antiodori 2 su i lati motore ai carboni attivi
Charcoal filter 2 filters on side of motor 02FCCARBGRUP

VERSIONI - VERSION

cm. 90 – bianco antico – ancient white – 700m³/h
01TOS090WH70NT

Thema

67 - 70
80 - 90
cm

G - C

A

C

58 dB

CLASS	ANNUAL ENERGY
E - C	75 - 80 kWh
FINO A - UP TO	**MAX PRESSURE**
270 - 380 m³/h	150 - 290 Pa

CARATTERISTICHE - FEATURES

Misura - Size	60 - 70 - 80 - 90 cm
Materiale - Material	Struttura verniciata nera e frontale inox lucido Body black painted and frontal in polished St-steel
Controlli - Controls	pulsantiera push push buttons
Funzioni - Functions	3 velocità 3 speed
Luci **Lights**	LED 2 x 3,2 W LED 2 x 3,2 W
Aspirazione **Extraction**	sul piano inferiore on lower plan
Uscita aria - Duction	120 mm con valvola di non ritorno 120 mm with check valve
Tipo d'uso - Type	aspirante - filtrante duction - filtered
Filtro antigrasso **Grease filter**	in acrilico acrylic
Minima distanza **Min. Distance from hob**	65 cm

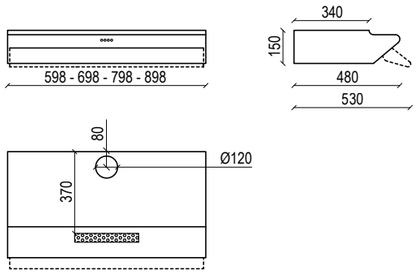

DIMENSIONI SCATOLA - BOX SIZE

63x50x16 - 73x50x16 – 83x50x16 - 93x50x16 cm
8 - 9 – 10 – 11 Kg (270 m³/h) - 10 - 11 – 12 Kg (380 m³/h)

FILTRI OPTIONAL - OPTIONAL FILTERS

Filtro antiodori per 270 1 sul motore ai carboni attivi **Charcoal filter for 270**	02FC12311
Filtro antiodori per 380 2 sul motore ai carboni attivi **Charcoal filter for 380**	02FCCARBGRUP38
Filtro antigrasso in alluminio per 60 cm **Grease filter in aluminium for 60 cm**	02FA580/N
Filtro antigrasso in alluminio per 70 cm. **Grease filter in aluminium for 70 cm**	02FA583/N
Filtro antigrasso in alluminio per 80 cm. **Grease filter in aluminium for 80 cm.**	02FA581/N
Filtro antigrasso in alluminio per 90 cm. **Grease filter in aluminium for 90 cm.**	02FA582/N

VERSIONI - VERSION

cm. 60 – inox, nero – St/steel, black – 270m³/h
01THE5060ST01

cm. 60 – inox, nero – St/steel, black – 380m³/h
01THE5060ST38

cm. 70 – inox, nero – St/steel, black – 270m³/h
01THE5070ST01

cm. 80 – inox, nero – St/steel, black – 380m³/h
01THE5080ST38

cm. 80 – inox, nero – St/steel, black – 270m³/h
01THE5080ST01

cm. 90 – inox, nero – St/steel, black – 380m³/h
01THE5090ST38

cm. 90 – inox, nero – St/steel, black – 270m³/h
01THE5090ST01

Quadra

60-90
cm

G - C

A

C

58 dB

CLASS	ANNUAL ENERGY
E - C	75 - 80 kWh
FINO A - UP TO	**MAX PRESSURE**
270 - 380 m³/h	160 - 290 Pa

CARATTERISTICHE - FEATURES

Misura - Size	60 - 90 cm
Materiale - Material	Frontale inox satinato, struttura verniciata grigia Frontal in scotch brite St-steel, body grey painted
Controlli - Controls	pulsantiera push push buttons
Funzioni - Functions	3 velocità 3 speed
Luci **Lights**	LED 2 x 3,2 W LED 2 x 3,2 W
Aspirazione **Extraction**	sul piano inferiore on lower plan
Uscita aria - Duction	120 mm con valvola di non ritorno 120 mm with check valve
Tipo d'uso - Type	aspirante - filtrante duction - filtered
Filtro antigrasso **Grease filter**	in alluminio multistrato lavabile in aluminium multilayer, washable
Minima distanza **Min. Distance from hob**	65 cm

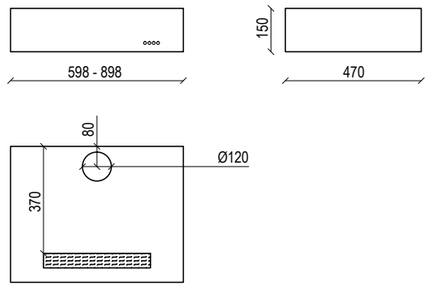

DIMENSIONI SCATOLA - BOX SIZE

63x50x16 - 93x50x16 cm
8 – 10 Kg (270 m³/h) - 9 - 11 Kg (380 m³/h) Kg

VERSIONI - VERSION

cm. 60 – inox, nero – St/steel, black – 270³/h
01QUA060ST01

cm. 60 – inox, nero – St/steel, black – 380m³/h
01QUA060ST38

cm. 90 – inox, nero – St/steel, black – 270m³/h
01QUA090ST01

cm. 90 – inox, nero – St/steel, black – 380m³/h
01QUA090ST38

FILTRI OPTIONAL - OPTIONAL FILTERS

Filtro antiodori per 270 1 sul motore ai carboni attivi **Charcoal filter for 270**	02FC12311
Filtro antiodori per 380 2 sul motore ai carboni attivi **Charcoal filter for 380**	02FCCARBGRUP38

Spring

60-90 cm | G | A | C | 58 dB

CLASS	ANNUAL ENERGY
E	75 kWh
FINO A - UP TO	**MAX PRESSURE**
270 m³/h	150 Pa

CARATTERISTICHE - FEATURES

Misura - Size	60 - 90 cm
Materiale - Material	Struttura verniciata grigia e frontale inox satinato body grey painted and frontal in scotch brite St-steel
Controlli - Controls	pulsantiera push push buttons
Funzioni - Functions	3 velocità 3 speed
Luci **Lights**	LED 2 x 3,2 W LED 2 x 3,2 W
Aspirazione **Extraction**	sul piano inferiore on lower plan
Uscita aria - Duction	120 mm con valvola di non ritorno 120 mm with check valve
Tipo d'uso - Type	filtrante o aspirante Extractor or filter
Filtro antigrasso **Grease filter**	in alluminio multistrato lavabile in aluminium multilayer, washable
Minima distanza **Min. Distance from hob**	65 cm

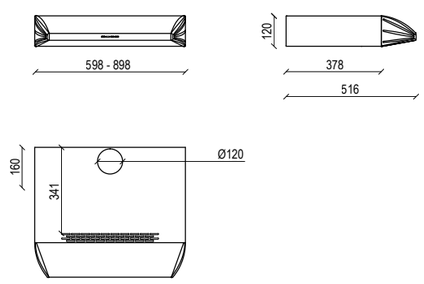

DIMENSIONI SCATOLA - BOX SIZE

65x46x15 - 95x46x15 cm 7 - 9 Kg

VERSIONI - VERSION

cm. 60 – inox, grigio – St/steel, grey – 270m³/h
01SPR060ST01

cm. 90 – inox, grigio – St/steel, grey – 270m³/h
01SPR090ST01

FILTRI OPTIONAL - OPTIONAL FILTERS

Filtro antiodori - Charcoal filters **1 sul motore ai carboni attivi** **1 filter on motor with activated carbon**	02FC1900/1

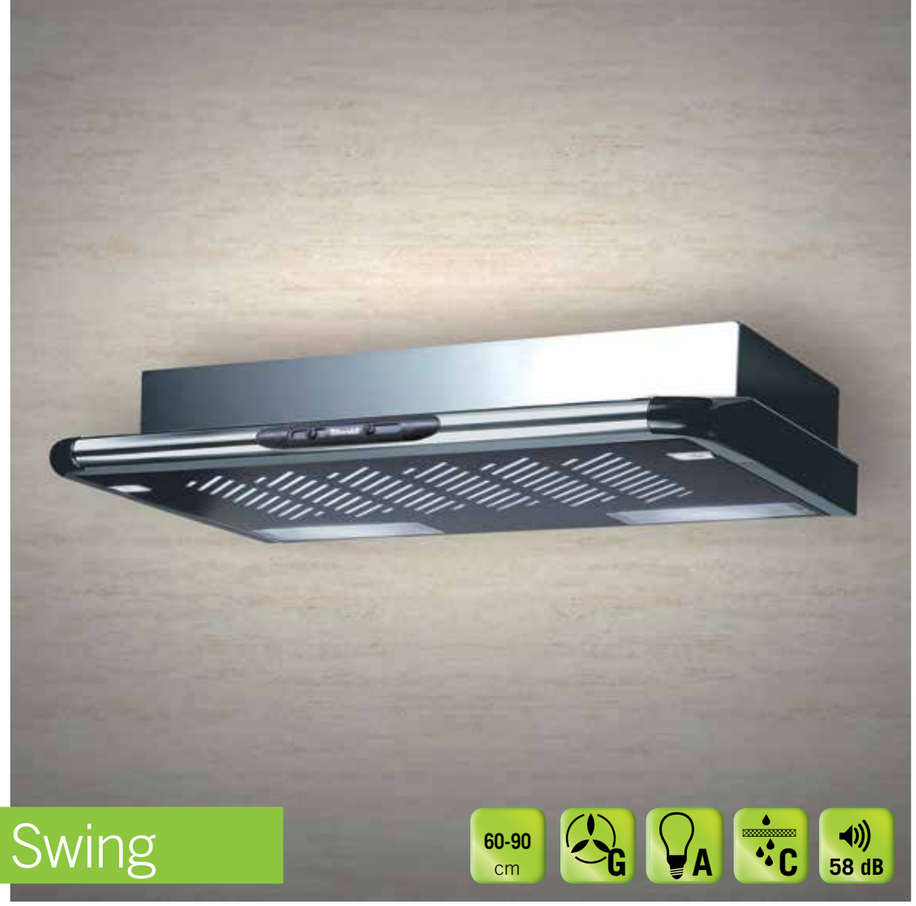

Swing

60-90 cm | G | A | C | 58 dB

CLASS	ANNUAL ENERGY
E	75 kWh
FINO A - UP TO	**MAX PRESSURE**
270 m³/h	150 Pa

CARATTERISTICHE - FEATURES

Misura - Size	60 - 90 cm
Materiale - Material	Frontale inox satinato, struttura verniciata nera Frontal in scotch brite St/steel, body black painted
Controlli - Controls	pulsantiera a scorrimento slider controls
Funzioni - Functions	3 velocità 3 speed
Luci **Lights**	LED 2 x 3,2 W LED 2 x 3,2 W
Aspirazione **Extraction**	sul piano inferiore on lower plan
Uscita aria - Duction	120 mm con valvola di non ritorno 120 mm with check valve
Tipo d'uso - Type	aspirante - filtrante duction - filtered
Filtro antigrasso **Grease filter**	in tessuto acrilico in acrilyc fabric
Minima distanza **Min. Distance from hob**	65 cm

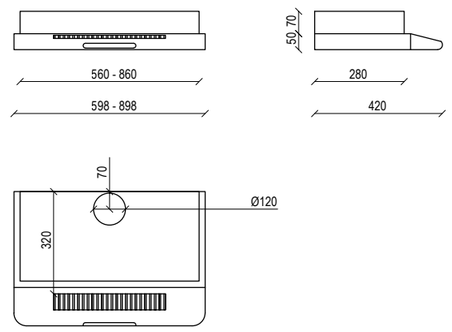

DIMENSIONI SCATOLA - BOX SIZE

65x46x16 - 95x46x16 cm 7 - 9 Kg

VERSIONI - VERSION

cm. 60 – inox, nero – St/steel, black – 270m³/h
01SWI060ST01

cm. 90 – inox, nero – St/steel, black – 270m³/h
01SWI090ST01

FILTRI OPTIONAL - OPTIONAL FILTERS

Filtro antiodori - Charcoal filters 1 sul motore ai carboni attivi	02FC1900/1
Filtro antigrasso in alluminio per 60 cm. **Grease filter in aluminium for 60 cm**	02FA570
Filtro antigrasso in alluminio per 90 cm. **Grease filter in aluminium for 90 cm**	02FA571

52-72 cm | A | A | C | 58 dB

Block star plus inox

CLASS	ANNUAL ENERGY
A	53 kWh
FINO A - UP TO	**MAX PRESSURE**
800 m³/h	540 Pa

CARATTERISTICHE - FEATURES

Misura - Size	52 – 72 cm
Materiale - Material	Piano inferiore inox satinato, struttura zincata Lower plan in scotch brite St/steel, body galvanized
Controlli - Controls	pulsantiera elettronica Electronic controls
Funzioni - Functions	4 velocità 4 speed
Luci **Lights**	LED 1x4W LED 1x4W
Aspirazione **Extraction**	perimetrale sul piano inferiore perimetral on lower plan
Uscita aria - Duction	150 - 120 mm con valvola di non ritorno 150 - 120 mm with check valve
Tipo d'uso - Type	filtrante o aspirante Extractor or filter
Filtro antigrasso **Grease filter**	in alluminio multistrato lavabile in aluminium multilayer, washable
Minima distanza **Min. Distance from hob**	55 cm

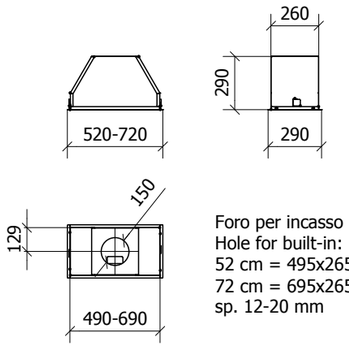

Foro per incasso
Hole for built-in:
52 cm = 495x265 mm
72 cm = 695x265 mm
sp. 12-20 mm

DIMENSIONI SCATOLA - BOX SIZE

65x36x46 - 75x46x36 cm
11 - 13 Kg.

FILTRI OPTIONAL - OPTIONAL FILTERS

Total grease filter x 52 cm. **filtro aggiuntivo antigrassi 95% (A*)** **additional grease filter 95% (A*)**	02TG300185
Total grease filter x 72 cm. **filtro aggiuntivo antigrassi 95% (A*)** **additional grease filter 95% (A*)**	02TG445185
Filtro antiodori - Charcoal filters **2 su i lati motore ai carboni attivi - 2 filters on side of motor**	02FCCARBGRUP
Hi-Filter x 52 cm. **filtro antiodore di lunga durata, lavabile e rigenerabile** **long-lasting, washable and regenerable odor filter**	02HF300185
Hi-Filter x 72 cm. **filtro antiodore di lunga durata, lavabile e rigenerabile** **long-lasting, washable and regenerable odor filter**	02HF445185

VERSIONI - VERSION

cm. 52 – inox, zincato – St/steel, galvanized – 800m³/h
01BLSP052ST80

cm. 72 – inox, zincato – St/steel, galvanized – 800m³/h
01BLSP072ST80

52-72 cm | A | A | C | 57 dB

Block star plus black - white

CLASS	ANNUAL ENERGY
A	51 kWh
FINO A - UP TO	**MAX PRESSURE**
700 m³/h	490 Pa

CARATTERISTICHE - FEATURES

Misura - Size	52 – 72 cm
Materiale - Material	Piano inferiore verniciato bianco o nero, struttura zincata Lower plan white or black painted, body galvanized
Controlli - Controls	pulsantiera elettronica Electronic controls
Funzioni - Functions	4 velocità 4 speed
Luci **Lights**	LED 1x4W LED 1x4W
Aspirazione **Extraction**	perimetrale sul piano inferiore perimetral on lower plan
Uscita aria - Duction	150 - 120 mm con valvola di non ritorno 150 - 120 mm with check valve
Tipo d'uso - Type	filtrante o aspirante Extractor or filter
Filtro antigrasso **Grease filter**	in alluminio multistrato lavabile in aluminium multilayer, washable
Minima distanza **Min. Distance from hob**	55 cm

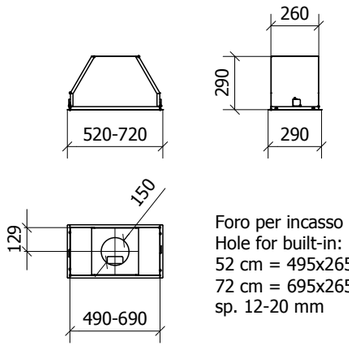

Foro per incasso
Hole for built-in:
52 cm = 495x265 mm
72 cm = 695x265 mm
sp. 12-20 mm

DIMENSIONI SCATOLA - BOX SIZE

65x36x46 - 75x46x36 cm
11 - 13 Kg.

FILTRI OPTIONAL - OPTIONAL FILTERS

Total grease filter x 52 cm. **filtro aggiuntivo antigrassi 95% (A*)** **additional grease filter 95% (A*)**	02TG300185
Total grease filter x 72 cm. **filtro aggiuntivo antigrassi 95% (A*)** **additional grease filter 95% (A*)**	02TG445185
Filtro antiodori - Charcoal filters **2 su i lati motore ai carboni attivi - 2 filters on side of motor**	02FCCARBGRUP
Hi-Filter x 52 cm. **filtro antiodore di lunga durata, lavabile e rigenerabile** **long-lasting, washable and regenerable odor filter**	02HF300185
Hi-Filter x 72 cm. **filtro antiodore di lunga durata, lavabile e rigenerabile** **long-lasting, washable and regenerable odor filter**	02HF445185

VERSIONI - VERSION

cm. 52 – bianco o nero, zincato – white or black, galvanized – 700m³/h
01BLSP052WH70 – BL70

cm. 72 – bianco o nero, zincato – white or black, galvanized – 700m³/h
01BLSP072WH70 – BL70

Block star

52-72 cm | C | A | C | 57 dB

CLASS	ANNUAL ENERGY
C	58 kWh
FINO A - UP TO	**MAX PRESSURE**
380 m³/h	290 Pa

CARATTERISTICHE - FEATURES

Misura - Size	52 – 72 cm
Materiale - Material	Piano inferiore inox satinato, struttura zincata Lower plan in scotch brite St/steel, body galvanized
Controlli - Controls	pulsantiera slider Slider controls
Funzioni - Functions	3 velocità 3 speed
Luci **Lights**	LED 1x4W LED 1x4W
Aspirazione **Extraction**	sul piano inferiore on lower plan
Uscita aria - Duction	120 mm con valvola di non ritorno 120 mm with check valve
Tipo d'uso - Type	filtrante o aspirante Extractor or filter
Filtro antigrasso **Grease filter**	in alluminio multistrato lavabile in aluminium multilayer, washable
Minima distanza **Min. Distance from hob**	55 cm

DIMENSIONI SCATOLA - BOX SIZE 64x35x16 - 75x35x16 cm
7 - 9 Kg

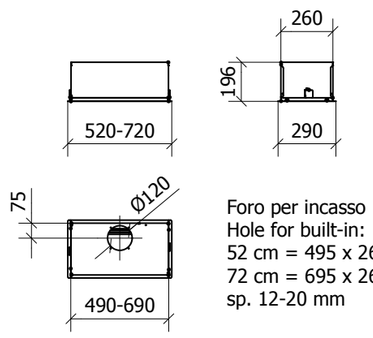

Foro per incasso
Hole for built-in:
52 cm = 495 x 265 mm
72 cm = 695 x 265 mm
sp. 12-20 mm

FILTRI OPTIONAL - OPTIONAL FILTERS

Total grease filter x 52 cm. **filtro aggiuntivo antigrassi 95% (A*)** **additional grease filter 95% (A*)**	02TG300185
Total grease filter x 72 cm. **filtro aggiuntivo antigrassi 95% (A*)** **additional grease filter 95% (A*)**	02TG445185
Filtro antiodori - Charcoal filters **2 su i lati motore ai carboni attivi - 2 filters on side of motor**	02FCCARBGRUP38
Hi-Filter x 52 cm. **filtro antiodore di lunga durata, lavabile e rigenerabile** **long-lasting, washable and regenerable odor filter**	02HF300185
Hi-Filter x 72 cm. **filtro antiodore di lunga durata, lavabile e rigenerabile** **long-lasting, washable and regenerable odor filter**	02HF445185

VERSIONI - VERSION

cm. 52 – inox, zincato – St/steel, galvanized – 380m³/h
01BLS052ST38
cm. 72 – inox, zincato – St/steel, galvanized – 380m³/h
01BLS072ST38

Block filter 380

56-86 cm | G - C | A | C | 58 dB

CLASS	ANNUAL ENERGY
E - C	75 - 80 kWh
FINO A - UP TO	**MAX PRESSURE**
270 - 380 m³/h	150 - 290 Pa

CARATTERISTICHE - FEATURES

Misura - Size	56 – 86 cm
Materiale - Material	Piano inferiore verniciato grigio, struttura zincata Lower plan grey pianted, body galvanized
Controlli - Controls	pulsantiera push push button
Funzioni - Functions	3 velocità 3 speed
Luci **Lights**	LED 2 x 3,2 W LED 2 x 3,2 W
Aspirazione **Extraction**	sul piano inferiore on lower plan
Uscita aria - Duction	120 mm con valvola di non ritorno 120 mm with check valve
Tipo d'uso - Type	filtrante o aspirante Extractor or filter
Filtro antigrasso **Grease filter**	in tessuto acrilico in acrilyc fabric
Minima distanza **Min. Distance from hob**	55 cm

VERSIONI - VERSION

cm. 56 – grigio, zincato – grey, galvanized – 270m³/h
01BLF056GR01

cm. 86 – grigio, zincato – grey, galvanized – 270m³/h
01BLF086GR01

cm. 56 – grigio, zincato – grey, galvanized – 380m³/h
01BLF056GR38

cm. 86 – grigio, zincato – grey, galvanized – 380m³/h
01BLF086GR38

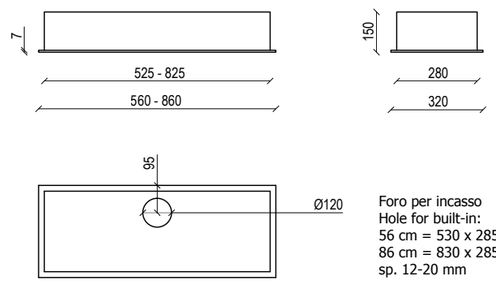

Foro per incasso
Hole for built-in:
56 cm = 530 x 285 mm
86 cm = 830 x 285 mm
sp. 12-20 mm

DIMENSIONI SCATOLA - BOX SIZE 64x35x16 - 93x35x16 cm
8 - 11 Kg.

FILTRI OPTIONAL - OPTIONAL FILTERS

Filtro antiodori per 270 **Charcoal filters for 270** **1 sul motore ai carboni attivi**	02FC12311
Filtro antiodori per 380 **Charcoal filters for 380** **1 sul motore ai carboni attivi**	02FCCARBGRUP38
Filtro alluminio per 56 cm. **Aluminium filter for 56 cm.**	02FA545
Filtro alluminio per 86 cm. **Aluminium filter for 86 cm.**	02FA546

Mediana elegance

56-86 cm | A | A | C | 57 dB

CLASS	ANNUAL ENERGY
A	58 kWh
FINO A - UP TO	**MAX PRESSURE**
700 m³/h	520 Pa

CARATTERISTICHE - FEATURES

Misura - Size	56-86 cm
Materiale - Material	Struttura verniciata grigia body grey painted
Controlli - Controls	pulsantiera slider Slider controls
Funzioni - Functions	3 velocità 3 speed
Luci **Lights**	LED 2x3W LED 2x3W
Aspirazione **Extraction**	sul piano arrotondato on curved plan
Uscita aria - Duction	120 – 150 mm con valvola di non ritorno 120 – 150 mm with check valve
Tipo d'uso - Type	filtrante o aspirante Extractor or filter
Filtro antigrasso **Grease filter**	in alluminio multistrato lavabile in aluminium multilayer, washable
Minima distanza **Min. Distance from hob**	65 cm

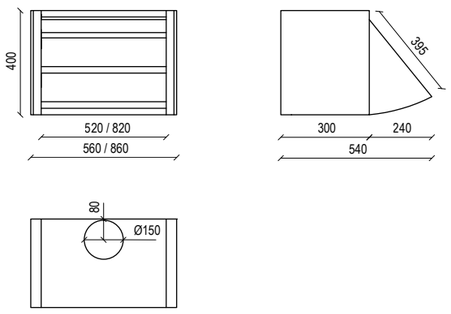

DIMENSIONI SCATOLA - BOX SIZE

64x46x33 - 94x46x33 cm
13 - 16 Kg

VERSIONI - VERSION

cm. 56 – verniciata grigia – grey painted – 700m³/h
01MEE056GR70

cm. 86 – verniciata grigia – grey painted – 700m³/h
01MEE086GR70

FILTRI OPTIONAL - OPTIONAL FILTERS

Filtro antiodori - Charcoal filters **2 su i lati motore ai carboni attivi - 2 filters on side of motor**	02FCCARBGRUP

Composita

45 - 60 90 cm | G - C | A | C | 58 dB

CLASS	ANNUAL ENERGY
E - C	75 - 80 kWh
FINO A - UP TO	**MAX PRESSURE**
270 - 380 m³/h	150 - 290 Pa

CARATTERISTICHE - FEATURES

Misura - Size	45 – 60 - 90 cm
Materiale - Material	Struttura verniciata grigia body grey painted
Controlli - Controls	pulsantiera slider slider control
Funzioni - Functions	3 velocità 3 speed
Luci **Lights**	LED 2 x 3,2 W LED 2 x 3,2 W
Aspirazione **Extraction**	sul piano inferiore on lower plan
Uscita aria - Duction	120 mm con valvola di non ritorno 120 mm with check valve
Tipo d'uso - Type	filtrante o aspirante Extractor or filter
Filtro antigrasso **Grease filter**	in tessuto acrilico in acrilyc
Minima distanza **Min. Distance from hob**	65 cm

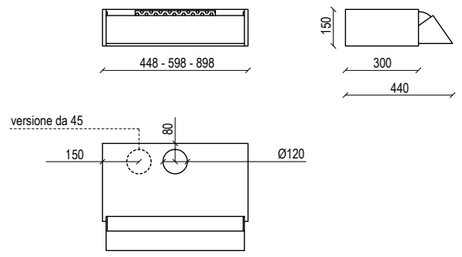

DIMENSIONI SCATOLA - BOX SIZE

51x35x16 - 66x35x16 - 96x35x16 cm
5 - 7 - 9 Kg.

VERSIONI - VERSION

cm. 45 – verniciata grigia – grey painted – 270m³/h
01COM045GR01

cm. 60 – verniciata grigia – grey painted – 380m³/h
01COM060GR38

cm. 60 – verniciata grigia – grey painted – 270m³/h
01COM060GR01

cm. 90 – verniciata grigia – grey painted – 380m³/h
01COM090GR38

cm. 90 – verniciata grigia – grey painted – 270m³/h
01COM090GR01

FILTRI OPTIONAL - OPTIONAL FILTERS

Frontale inox **St-steel frontal**	01COMFAC045ST 01COMFAC060ST 01COMFAC090ST
Filtro antiodori per 270 **Charcoal filters for 270** **1 sul motore ai carboni attivi**	02FC12311
Filtro antiodori per 380 **Charcoal filters for 380** **1 sul motore ai carboni attivi**	02FCCARBGRUP38
Filtro antigrasso in alluminio per 45 cm. **Grease filter in aluminium for 45 cm.**	02FA592
Filtro antigrasso in alluminio per 60 cm. **Grease filter in aluminium for 60 cm.**	02FA595
Filtro antigrasso in alluminio per 90 cm. **Grease filter in aluminium for 90 cm.**	02FA596

Kubic

46x42 cm

58 dB

Motore
uso esterno

Motor
external use

CLASS	ANNUAL ENERGY
A	58 kWh
FINO A - UP TO	**MAX PRESSURE**
1.000 m³/h	590 Pa

CARATTERISTICHE - FEATURES

Misura - Size	46x42x28 cm
Materiale - Material	Struttura e copertura in inox satinato body and cover in scotch brite St/steel
Controlli - Controls	collegati a quelli della cappa connected to the cooker hood
Funzioni - Functions	4 velocità con intensiva 4 speed with boost
Luci **Lights**	-
Aspirazione **Extraction**	collegata alla struttura della cappa connected to the body of cooker hood
Uscita aria - Duction	120 – 150 mm con valvola di non ritorno 120 – 150 mm with check valve
Tipo d'uso - Type	aspirante extraction
Filtro antigrasso **Grease filter**	-
Max. distanza dalla cappa **Max. Distance from hood**	600 cm

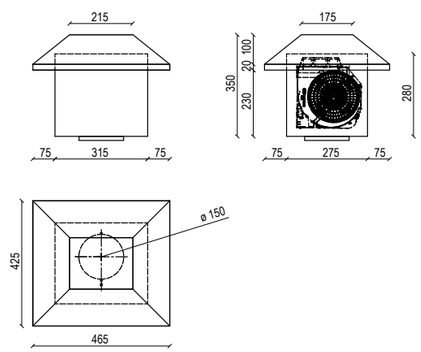

DIMENSIONI SCATOLA - BOX SIZE 65x36x47 cm 15 Kg

VERSIONI - VERSION

cm. 46x42 – inox – St/Steel – 1.000m³/h
01KUB46X42ST100

Compact

45x35 cm

64 dB

Motore
uso esterno

Motor
external use

CLASS	ANNUAL ENERGY
A	58 kWh
FINO A - UP TO	**MAX PRESSURE**
900 - 1.300 m³/h	370 - 450 Pa

CARATTERISTICHE - FEATURES

Misura - Size	45x35x15 cm
Materiale - Material	Struttura verniciata bianca e inox satinato body white painted and scotch brite St/steel
Controlli - Controls	collegati a quelli della cappa connected to the cooker hood
Funzioni - Functions	4 velocità con intensiva 4 speed with boost
Luci **Lights**	-
Aspirazione **Extraction**	collegata alla struttura della cappa connected to the body of cooker hood
Uscita aria - Duction	gliglia rettangolare rectangular grid
Tipo d'uso - Type	aspirante extraction
Filtro antigrasso **Grease filter**	-
Max. distanza dalla cappa **Max. Distance from hood**	600 cm

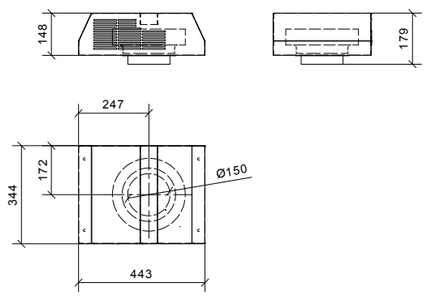

DIMENSIONI SCATOLA - BOX SIZE 48x38x20 cm 7 Kg

VERSIONI - VERSION

cm. 45x35 – bianco, inox – white, St/Steel – 900m³/h
01COM45X35WHST90

cm. 45x35 – bianco, inox – white, St/Steel – 1.300m³/h
01COM45X35WHST13

Kube

27x27 cm | A | 52 dB

Motore uso interno
Motor internal use

CLASS	ANNUAL ENERGY
A	58 kWh
FINO A - UP TO	**MAX PRESSURE**
900 m³/h	590 Pa

CARATTERISTICHE - FEATURES

Misura - Size	27x27x30 cm
Materiale - Material	Struttura zincata body galvanized
Controlli - Controls	collegati a quelli della cappa connected to the cooker hood
Funzioni - Functions	4 velocità con intensiva 4 speed with boost
Luci **Lights**	-
Aspirazione **Extraction**	collegata alla struttura della cappa connected to the body of cooker hood
Uscita aria - Duction	120 – 150 mm con valvola di non ritorno 120 – 150 mm with check valve
Tipo d'uso - Type	aspirante extraction
Filtro antigrasso **Grease filter**	-
Max. distanza dalla cappa **Max. Distance from hood**	600 cm

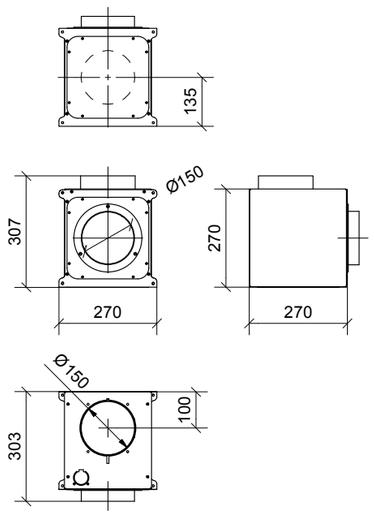

DIMENSIONI SCATOLA - BOX SIZE 32x31x32 cm 8 Kg

VERSIONI - VERSION

cm. 27x27 – zincato – galvanized – 800m³/h
01KITBXMTREA80

cm. 27x27 – zincato – galvanized – 900m³/h
01KITBXMTREA90

Flat box

42x38 cm | A | 64 dB

Motore uso interno
Motor internal use

CLASS	ANNUAL ENERGY
A	58 kWh
FINO A - UP TO	**MAX PRESSURE**
900 - 1.300 m³/h	370 - 450 Pa

CARATTERISTICHE - FEATURES

Misura - Size	42x38x16 cm
Materiale - Material	Struttura zincata body galvanized
Controlli - Controls	collegati a quelli della cappa connected to the cooker hood
Funzioni - Functions	4 velocità con intensiva 4 speed with boost
Luci **Lights**	-
Aspirazione **Extraction**	collegata alla struttura della cappa connected to the body of cooker hood
Uscita aria - Duction	220x90 mm
Tipo d'uso - Type	aspirante extraction
Filtro antigrasso **Grease filter**	-
Max. distanza dalla cappa **Max. Distance from hood**	600 cm

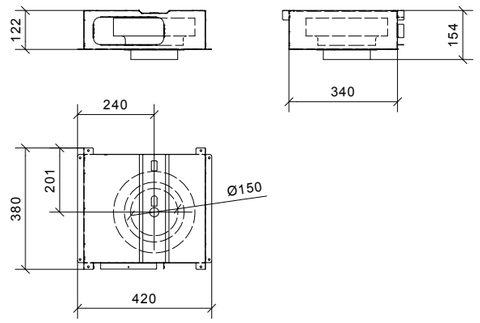

DIMENSIONI SCATOLA - BOX SIZE 46x42x16 cm 7 Kg

VERSIONI - VERSION

cm. 42x38 – zincato – galvanized – 900m³/h
01FLATBOX900

cm. 42x38 – zincato – galvanized – 1.300m³/h
01FLATBOX1300

cappe speciali

Customized cooker hoods

Conoscenza tecnica, passione, attenzione per il cliente.
Queste caratteristiche ci consentono di sviluppare tutti i progetti,
le idee o gli spunti che avete per le cappe da inserire nelle vostre cucine.
Tantissime realizzazioni per prodotti su misura, dalle piccole serie, alle personalizzazioni fino a pezzi unici.
Qualsiasi progetto con noi può diventare un vostro prodotto.
Siamo sempre disponibili ad ascoltare le vostre idee.

Know how, passion, customer satisfaction.
These characteristics permit us to develop all the projects or idea for the cooker-hood to use in your kitchen.
So many products are built on customer request, from small series till products made in single piece.
Any project with us can become your personal product.
We are always available to listen your idea.

✓La tua idea:
Disegni o bozzetti creati da te

✓La nostra proposta:
Rendering e progetto proposti da noi

✓Il prodotto realizzato:
Un campione, un pezzo o una serie costruito insieme
con la massima qualità

✓Your idea:
Drawing or draft of your creation

✓Our proposal:
Rendering and project of our realization

✓Product made:
A sample, a piece or a series
made together with the best quality

Accessori

Accessories

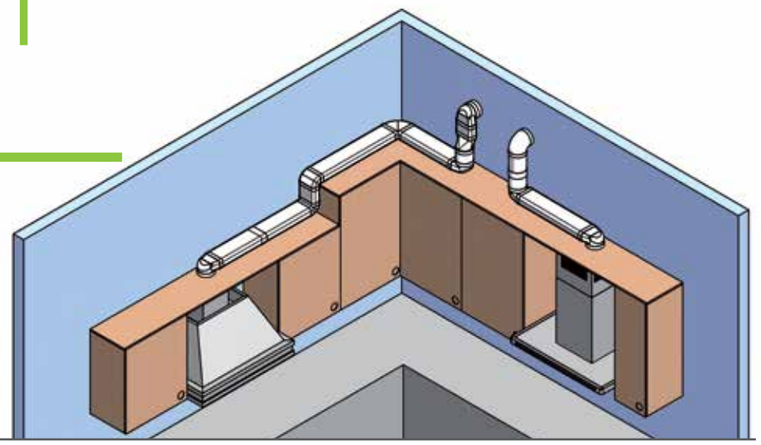

TP820D Tubo Rettangolare
Rectangular pipe
22 x 9 x L 120 cm

TP827/D Giunto rettang. / Rect. connector
L5 x h7 x 15 cm

TP824/D Curva oriz. / Horiz. Curve

TP822D Racc. tondo rett. / Connector round rect.
L13 x h7 x 15 cm ø 12,5 cm

TP829/D Curva vert. tondo rect. /
Revers round rect.connector
L15 x h7 x 15 cm ø 12,5 cm

TP723/D Curva vert. / Vert. curve
L10 x h7 x 15 cm

TP730B Riduzione tonda / Round reduction
da ø 12,5 cm a ø 10 cm

TP833/D Giunto tondo / Round connector
L5 x ø 15 cm

TP832/D Curva tonda 90° ø 15 cm
Round curve 90° ø 15 cm

TP731/B Riduzione tonda / Round reduction
da ø 15 a 12,5 cm

TP828/D Tubo in plastica / Plastic pipe
da ø 15 L 120 cm
TT150B Tubo fles. in PVC / PVC flex pipe
da ø 15 L max 150 cm

Tubo flessibile in allumminio
Extendible aluminium pipe
TT100 da ø 10 cm L da 100 a 300 cm
TT120 da ø 12 cm L da 100 a 300 cm
TT150 da ø 15 cm L da 100 a 300 cm

Utilizzo dei filtri

Use of filters

Filtro antigrasso in alluminio
Grease Aluminium Filter

Blocca il grasso e i fumi di cottura, può essere utilizzato da solo quando la cappa è collegata con alcuni tubi per la versione aspirante. Di solito filtra circa il 70/80% di grasso nell'aria e deve essere lavato con acqua calda o in lavastoviglie ogni qualvolta inizia ad intasarsi. I filtri in alluminio possono essere usati da soli o abbinato con uno degli altri filtri della nostra serie.

It is used to block the grease and dirty of cooking and can be used alone when the cooker hood is connected with some pipes for duction version.
Usually it filters about 70/80% of grease in the air and have to be washed every few months with warm water or in dishwasher.
The aluminium filters can be used alone or with only one of the other filters.

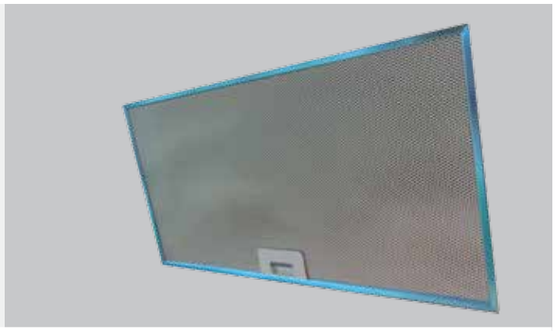

Filtro total grease
Total Grease Filter

Viene utilizzato per aumentare la capacità del filtro in alluminio ed è montato sul suo dorso. Utile per una cucina molto oleosa o grassa, può essere lavato con il filtro in alluminio. Raggiunge il 95% di filtraggio e riduce anche l'umidità all'interno della cappa.

It is used to increase the capacity of aluminium filter and it is assembLED on its back.
Useful for very oily cooking can be washed at the same time and way of aluminium filter.
Reach the 95% of filtering and reduce also the humidity inside the cooker hood.

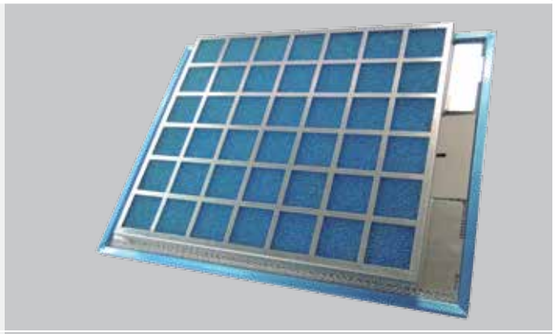

Filtro antiodore ai carboni attivi
Smell Charcoal Filter

Viene utilizzato per gli odori di cottura e deve essere applicato per la versione filtrante quando la cappa non è collegata con nessun tubo o uscita esterna.
Il Filtro deve essere sostituito ogni 6 mesi circa.

It is used for block smells and odours and should be applied for filtering version when the cooker hood is not connect with any pipe. Have to be replaced every few months.

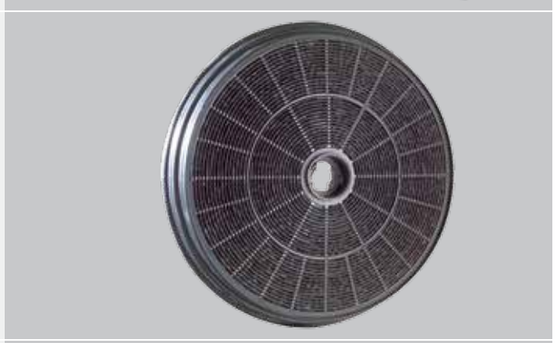

Hi-Filter

È una versione evoluta del filtro antiodore con una elevata capacità di filtraggio ed è lavabile per 10/12 volte con acqua calda o in lavastoviglie.
Dopo il lavaggio, per la sua rigenerazione, deve essere posto in un forno per 15 minuti a 100°. Può essere utilizzato per circa 3 anni prima di essere sostituito.

It is an evolved version of smell filter with an higer capacity and can be washed every few months for 10/12 times with warm water or in dishwasher. After the wash have to be leaved in a oven for 15 minutes at 100° to regerate itself.
Can be used for about 3 years before to be replaced.

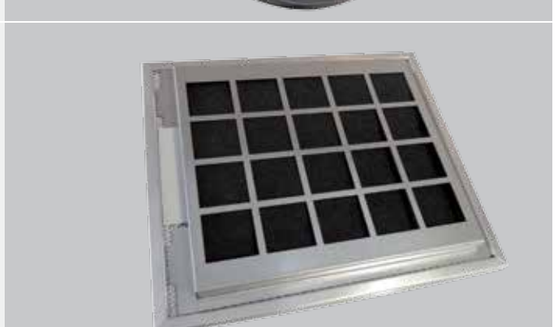

Tipologia filtri Type of filters

Modelli Cappe	Tipologia filtro	Codice	Numero pezzi
	Modulo filtrante	02KITFILDIA	1 modulo
	Filtro carboni	02FCCARBGRUP	2 filtri KIT
	Filtro carboni	02FCCARBGRUP38	2 filtri KIT
	Filtro carboni	02PANNOCARB	50x50
	Filtro carboni	02FCT445185	1 filtro
	Filtro carboni	02FCT445185	2 filtri KIT
	Filtro carboni	02FCT230259	1 filtro
	Filtro carboni	02FC1700	1 filtro
	Filtro carboni	02FCT190170	1 filtro
	Filtro carboni	02FC345358	1 filtro
	Filtro carboni	02FC345358	2 filtri KIT
	Filtro carboni	02FCT335118	2 filtri KIT
	Filtro carboni	02FCT429284	1 filtro
	Filtro carboni	02FC1900	2 filtri KIT
	Filtro carboni	02FC12311	1 filtro
Queen – Nima – Surf – Roxy	Alluminio - Aluminium	02FP530345358	1 filtro
One – Alias – Galaxy 80	Total grease con telaio	02TG345358	1 filtro
Domina - Flexia	Total grease con telaio	02TG345358	2 filtri KIT
Flexia free	Total grease senza telaio	02TG345358	1 filtro
Nima free – Comet free	Hi-filter con telaio	02HF345358	1 filtro
Giovia angolo - Brezza	Hi-filter con telaio	02HF345358	2 filtri KIT
	Hi-filter senza telaio	02PH345358	1 filtro
S-line	Alluminio - Aluminium	02FP500145	2 filtri KIT
	Total grease con telaio	02TG500145	1 filtro
	Total grease senza telaio	02PG500145	1 filtro
	Hi-filter con telaio	02HF500145	1 filtro
	Hi-filter senza telaio	02PH500145	1 filtro
Nota - Mystic	Alluminio - Aluminium	02FP577295	1 filtro
Divina - Noa 90	Total grease con telaio	02TG577295	1 filtro
Pratika 90 - Jet	Total grease senza telaio	02PG577295	1 filtro
	Hi-filter con telaio	02HF577295	1 filtro
	Hi-filter senza telaio	02PH577295	1 filtro
Rodia Parete	Alluminio - Aluminium	02FP190170	1 filtro
Desy	Total grease con telaio	02TG190170	1 filtro
Ideal	Total grease senza telaio	02PG190170	1 filtro
Rodia Isola	Hi-filter con telaio	02HF190170	1 filtro
	Hi-filter senza telaio	02PH190170	1 filtro
Noa 60 - Pratika 60	Alluminio - Aluminium	02FP277295	1 filtro
Eva	Total grease con telaio	02TG277295	1 filtro
	Total grease senza telaio	02PG277295	1 filtro
	Hi-filter con telaio	02HF277295	1 filtro
	Hi-filter senza telaio	02PH277295	1 filtro
Stivia – Galaxy 60 mini	Alluminio - Aluminium	02FP230259	1 filtro
Arcadia parete	Total grease con telaio	02TG230259	1 filtro
Stivia free – Stivia soffitto	Total grease senza telaio	02PG230259	1 filtro
Stivia isola – Arcadia isola	Hi-filter con telaio	02HF230259	1 filtro
	Hi-filter senza telaio	02PH230259	1 filtro

Modelli Cappe	Tipologia filtro	Codice	Numero pezzi
Metropolis parete – Trisia parete	Alluminio - Aluminium	02FA445185	1 filtro
Modus – Trisia appesa	Total grease con telaio	02TG445185	1 filtro
Nota free – Nota soffitto	Total grease con telaio	02TG445185	2 filtri KIT
Gea free – Gea flat	Total grease senza telaio	02PG445185	1 filtro
Trisia isola	Hi-filter con telaio	02HF445185	1 filtro
Vera – Tosca	Hi-filter con telaio	02HF445185	2 filtri KIT
Block star 72 cm	Hi-filter senza telaio	02PH445185	1 filtro
Elise – Suites – Tecna	Alluminio - Aluminium	02FP429284	1 filtro
Gea inox – Gea glass	Total grease con telaio	02TG429284	1 filtro
Elea isola – Lumina isola	Total grease senza telaio	02PG429284	1 filtro
	Hi-filter con telaio	02HF429284	1 filtro
	Hi-filter senza telaio	02PH429284	1 filtro
Ginza parete	Alluminio - Aluminium	02FA464275	1 filtro
Ginza isola	Total grease con telaio	02TG464275	1 filtro
	Total grease senza telaio	02PG464275	1 filtro
	Hi-filter con telaio	02HF464275	1 filtro
	Hi-filter senza telaio	02PH464275	1 filtro
Lumina 90 – Retta	Alluminio - Aluminium	02FP540268366	1 filtro
	Total grease con telaio	02TG268366	1 filtro
	Total grease senza telaio	02PG268366	1 filtro
	Hi-filter con telaio	02HF268366	1 filtro
	Hi-filter senza telaio	02PH268366	1 filtro
Lumina 60	Alluminio - Aluminium	02FP540279366	1 filtro
Dea 90 - Dea 120	Total grease con telaio	02TG279366	1 filtro
	Total grease senza telaio	02PG279366	1 filtro
	Hi-filter con telaio	02HF279366	1 filtro
	Hi-filter senza telaio	02PH279366	1 filtro
	Alluminio - Aluminium	02FP540268366	1 filtro
Dea 60	Total grease con telaio	02TG1700	1 filtro
	Total grease senza telaio	02PG1700	1 filtro
	Hi-filter con telaio	02HF1700	1 filtro
	Hi-filter senza telaio	02PH1700	1 filtro
Planet	Alluminio - Aluminium	02FP335118 + 02FA300185ST	2 filtri KIT
	Total grease con telaio	02TG300185 + 02TG335118	2 filtri KIT
	Total grease senza telaio	02PG335118 + 02PG300185	2 filtri KIT
	Hi-filter con telaio	02HF300185 + 02HF335118	2 filtri KIT
	Hi-filter senza telaio	02PH300185 + 02PH335118	2 filtri KIT
Bankia	Alluminio - Aluminium	02FP285253	1 filtro
Integra	Alluminio - Aluminium	02FP300185	1 filtro
Metropolis appesa	Total grease con telaio	02TG300185	1 filtro
Metropolis isola	Total grease con telaio	02TG300185	2 filtri KIT
Block star 52 cm.	Total grease senza telaio	02PG300185	1 filtro
	Hi-filter con telaio	02HF300185	1 filtro
	Hi-filter con telaio	02HF300185	2 filtri KIT
	Hi-filter senza telaio	02PH300185	1 filtro

Modelli Cappe	Tipologia filtro	Codice	Numero pezzi
Thea	Alluminio - Aluminium	02FP355144	1 filtro
Diade	Total grease con telaio	02TG355144	1 filtro
Block Strar Plus 52 cm	Total grease senza telaio	02PG355144	1 filtro
	Hi-filter con telaio	02HF355144	1 filtro
	Hi-filter senza telaio	02PH355144	1 filtro
Lady	Alluminio - Aluminium	02FP405185	1 filtro
	Total grease con telaio	02TG405185	1 filtro
	Total grease senza telaio	02PG405185	1 filtro
	Hi-filter con telaio	02HF405185	1 filtro
	Hi-filter senza telaio	02PH405185	1 filtro
Alexa	Alluminio - Aluminium	02FP498145	1 filtro
Block Strar Plus 72 cm	Total grease con telaio	02TG498145	1 filtro
	Total grease senza telaio	02PG498145	1 filtro
	Hi-filter con telaio	02HF498145	1 filtro
	Hi-filter senza telaio	02PH498145	1 filtro
Unika – Unika free	Alluminio - Aluminium	02FP335118	2 filtri KIT
	Total grease con telaio	02TG335118	1 filtro
	Total grease con telaio	02TG335118	2 filtri KIT
	Total grease senza telaio	02PG335118	1 filtro
	Hi-filter con telaio	02HF335118	1 filtro
	Hi-filter con telaio	02HF335118	2 filtri KIT
	Hi-filter senza telaio	02PH335118	1 filtro
Thema 60 – 270 m3/h	Alluminio - Aluminium	02FA580/N	1 filtro
Thema 70 – 270 m3/h	Alluminio - Aluminium	02FA583/N	1 filtro
Thema 80 – 270 m3/h	Alluminio - Aluminium	02FA581/N	1 filtro
Thema 90 – 270 m3/h	Alluminio - Aluminium	02FA582/N	1 filtro
Thema 60 – 380 m3/h	Alluminio - Aluminium	02FA580/N	1 filtro
Thema 80 – 380 m3/h	Alluminio - Aluminium	02FA581/N	1 filtro
Thema 90 – 380 m3/h	Alluminio - Aluminium	02FA582/N	1 filtro
Quadra 60 – 270 m3/h	Alluminio - Aluminium	02FP277295	1 filtro
Quadra 90 – 270 m3/h	Alluminio - Aluminium	02FP277295	1 filtro
Quadra 60 – 380 m3/h	Alluminio - Aluminium	02FP277295	1 filtro
Quadra 90 – 380 m3/h	Alluminio - Aluminium	02FP277295	1 filtro
Spring 60 – 270 m3/h	Alluminio - Aluminium	02FP285253	1 filtro
Spring 90 – 270 m3/h	Alluminio - Aluminium	02FP429284	1 filtro
Swing 60 – 270 m3/h	Alluminio - Aluminium	02FA570	1 filtro
Swing 90 – 270 m3/h	Alluminio - Aluminium	02FA571	1 filtro
Block filter 56 – 270 m3/h	Alluminio - Aluminium	02FA545	1 filtro
Block filter 86 – 270 m3/h	Alluminio - Aluminium	02FA546	1 filtro
Block filter 56 – 380 m3/h	Alluminio - Aluminium	02FA545	1 filtro
Block filter 86 – 380 m3/h	Alluminio - Aluminium	02FA546	1 filtro
Mediana el. 56 – 700 m3/h	Alluminio - Aluminium	02FA570	1 filtro
Mediana el. 86 – 700 m3/h	Alluminio - Aluminium	02FA571	1 filtro
Composita 45 – 270 m3/h	Alluminio - Aluminium	02FA592	1 filtro
Composita 60 – 270 m3/h	Alluminio - Aluminium	02FA595	1 filtro
Composita 90 – 270 m3/h	Alluminio - Aluminium	02FA596	1 filtro
Composita 60 – 380 m3/h	Alluminio - Aluminium	02FA595	1 filtro
Composita 90 – 380 m3/h	Alluminio - Aluminium	02FA596	1 filtro

Enery label e Prestazioni Motori

Enery label and Motors Performance

A Marchio e modello

Brand and model

B Classe energetica che indica il livello di efficienza generale con cui funzion la cappa sia per aspirare che per illuminare.

Energy rating that indicates the overall efficiency the cooker hood will operate or extract and emit light.

C Il consumo medio annuo della cappa espresso in Chilowattora considerando una stima di un'ora di utilizzo al giorno per il motore e 2 ore per l'illuminazione.
Ad esempio, 60 kWh/a sono all'incirca 10/12 Euro all'anno di corrente elettrica.

The annual consumption of the hood expressed in kilowatts per hour considering an estimated use of one hour per day for the motor and 2 hours for lighting.
For example, 60 kWh/a are about 10/12 Euro per year of electricity.

D La classe di efficienza fluidodinamica della cappa. Indica il rapporto tra la capacità di aspirare in diverse condizioni di uscita dell'aria e il consumo elettrico necessario.

The class of fluid dynamic efficiency of the hood. It indicates the relationship between the ability to extract in different conditions of air outlet and the electrical consumption necessary.

E La classe di efficienza luminosa delle luci che indica la capacità di illuminare in rapporto alla potenza assorbita.
I sistemi a LED rappresentano la soluzione migliore per questo parametro.

The efficiency class of lights indicates the ability to illuminate in relation to power consumption. The LED systems are the best solution for this parameter.

F La classe di efficienza di filtraggio dei grassi da parte dei filtri che equipaggiano il prodotto. Per rientrare nelle classi più alte devono trattenere almeno il 75% dei grassi per la classe C, l'85% per la classe B e fino al 95% per la classe A.

The class of efficiency of grease filters that equip the product. To be wiHin the upper classes they should held at least 75% of grease for class C, 85% for class B and up to 95% for class A.

G Il livello di rumore del modello alla massima velocità di funzionamento non intensiva. Questo parametro viene espresso in decibel.

The noise level of the model at the maximum speed of operation but not at intensive speed. The parameter is expressed in decibels.

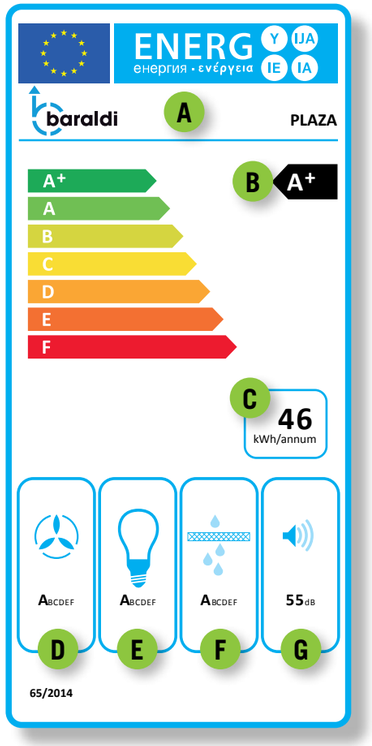

Sono ora disponibili tutta una serie di nuovi motori secondo le normative sul basso consumo che consentono alle nostre cappe di essere nelle classi di efficienza più alte.

Are now available a whole range of new motors based on regulations on low consumption that permit to our cooker hoods to be in the best classes of efficiency.

I motori da 270 m3/h sono adatti alle cappe tradizionali quando sono usate in versione filtrante
The motors of 270 m3/h are suitable to traditional cooker hoods when they are used in filtering version

I motori da 380 m3/h sono adatti alle cappe tradizionali quando sono usate in versione aspirante con il tubo di scarico o in alcune appese se usate in verisone filtrante.
The motors of 380 m3/h are suitable to traditional cooker hoods when they are used in duction version with exhaust pipe or in some hanging models when used in filtering version.

I motori da 700 m3/h sono adatti quando vengono usate le cappe in versione filtrante o aspirante in ambienti fino a 15 metri quadri.
The motors of 700 m3/h are suitable when used in filtering or ducting cooker hoods in rooms up to 15 square meters.

I motori da 800 m3/h sono adatti quando vengono usate le cappe in versione filtrante o aspirante in ambienti oltre ai 15 metri quadri.
The motors of 800 m3/h are suitable when used in filtering or ducting cooker hoods in rooms greater of 15 square meters.

I motori da 900 m3/h sono adatti quando vengono usate le cappe in versione filtrante o aspirante in ambienti di grandi dimensioni o con tubazioni complesse o particolarmente estese.
The motors of 900 m3/h are suitable when used in filtering or ducting cooker hoods in rooms of big dimensions or with complex or particularly extensive piping.

I motori da 900 m3/h flat sono versioni piatte installabili in spazi ridotti senza rinunciare a efficaci aspirazioni nelle grandi cucine.
The motors of 900 m3/h flat are reduced versions adapted to low spaces without renounces to effective extraction in wide kitchens.

I motori da 1300 m3/h flat sono le massime portate oggi disponibili con motori compatti, utilizzabili anche con tubazioni complesse o particolarmente estese.
The motors of 1300 m3/h flat are the maximum airflow performance available with compact motors, also usable with complex or very extensive piping.

Portata Airflow - m3/h Qiec 120 - 150	Velocità Speed 1°		2°	3°	Int.
270	E	90	170	270	-
380	C	160	260	320	380
700	A	250	360	470	650
800	A	270	380	480	750
800	A+	280	430	610	820
900	A	350	470	600	880
900 FLAT	A+	630	770	900	980
1300 FLAT	A+	885	1165	1285	1415
DIAMOND	A++	395	450	595	695

Pressione Max. Pressure - Pa	Velocità Speed 1°	2°	3°	Int.
270	90	110	150	-
380	240	260	280	300
700	320	410	470	520
800	370	470	530	550
800	500	560	600	620
900	480	540	560	590
900 FLAT	83	147	235	320
1300 FLAT	139	264	347	450
DIAMOND	182	284	409	500

Potenza Power - W	Velocità Speed 1°	2°	3°	Int.
270	55	74	110	-
380	85	100	120	140
700	110	135	155	210
800	130	150	180	230
800	165	220	265	275
900	190	220	250	275
900 FLAT	87	94	99	110
1300 FLAT	168	182	188	200
DIAMOND	43	83	143	170

Rumorosità Max. Max Noise - dB*	Velocità Speed 1°	2°	3°	Int.
270	50	54	60	-
380	37	45	51	58
700	33	42	49	56
800	38	45	51	59
800	38	46	55	61
900	42	48	55	63
900 FLAT	57	60	63	65
1300 FLAT	60	64	65	67
DIAMOND	57	63	67	70

I dati qui riportati sono indicativi dei vari tipi di motore ma possono variare a seconda del tipo di cappa dove vengono installati.
Data reported are indicative of various types of motors, but may vary depending on the model of cooker hood where they are installed.

Baraldi è un'azienda con sistema di gestione qualità certificato UNI EN ISO 9001: 2015

Baraldi is a company with quality system certificated UNI EN ISO 9001: 2015

Certificato N. 0413112

La nostra azienda, sensibile ai problemi dell' ambiente, ha deciso di utilizzare solo energia prodotta da fonti rinnovabili.

Our company is sensitive to environmental problems and decided to use only energy from renewable sources

100% energia pulita

Baraldi si riserva il diritto di introdurre nuove tecnologie, apportare modifiche tecniche ed estetiche ai propri prodotti senza preavviso.

Baraldi reserves the right to introduce new technologies, and change technical or aesthetical specifications without prior notice.

26 via Togliatti - 20030 Senago - Milano
Ph +39 02 9988341/2/3
Fax +39 02 9988697
e-mail: info@cappebaraldi.it
www.cappebaraldi.it
e-shop: www.cappeshop.it

Art Direction & Graphic design: Daniele Villa STUDIO D - Desio (MB) | 3D & Visual Design: Riona Coppell - Milano - Stampa: Tecnografica s.r.l. - Lomazzo (CO)